KONTAINER SONIA 970

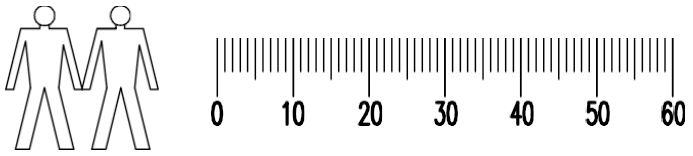

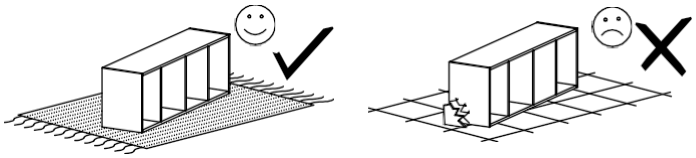

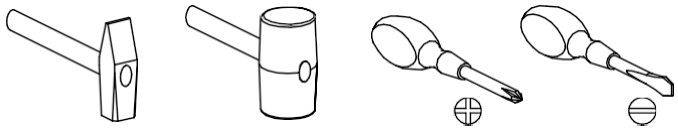

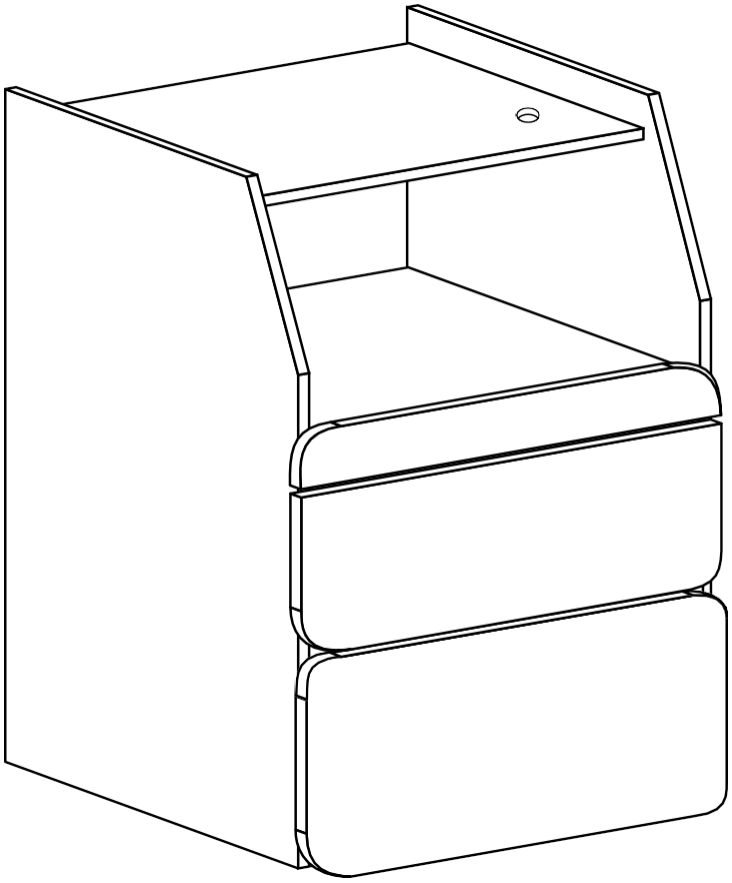

1	715	480	16	1
2	480	70	16	1
3	807	353	16	1
4	807	353	16	1
5	480	333	16	1
6	480	283	16	1
7	457	333	16	1
8	505	70	16	1
9	452	305	16	3
10	422	80	16	3
11	300	80	16	6
12	505	195	16	1
13	474	104	16	1
14	505	267	16	1

Montageanleitung / **Montageanleitung** / Notice de montage / Montaje de instrucción / **Instrukcja montażu** / Сборка инструкция / Montáž instrukce / **Montáž inštrukcie** / Szerelési utasítás / Сглобяване инструкция / **Kurulum Talimatları** / Montagem de instrução / Sestavljanje navodila / **Montageinstruktion** / Склапање инструкцију / Asamblarea de instrucțiuni / **Sastavljanje upute** / Montering instruktion / Istruzioni di montaggio / **Збірка інструкція** / Montāžas instrukcija / Montavimo instrukcija / **Paigaldusjuhend** / Kokoamisohjeisiin / **Montažna šema**

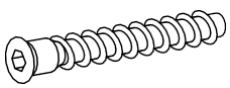
W - 24

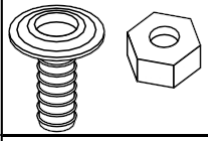
L - 1

A - 2

X1 - 24

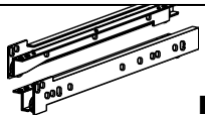
K - 1

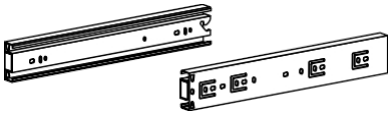
T - 3

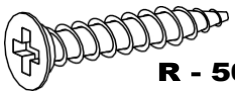
R - 50
3 x 30

P - 4

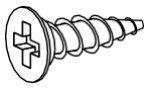
G - 20
3,5 x 16

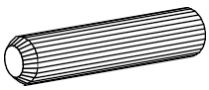
B - 26

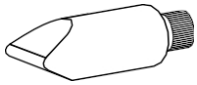
S - 1

Z - 1

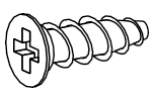
J - 28
5 x 13

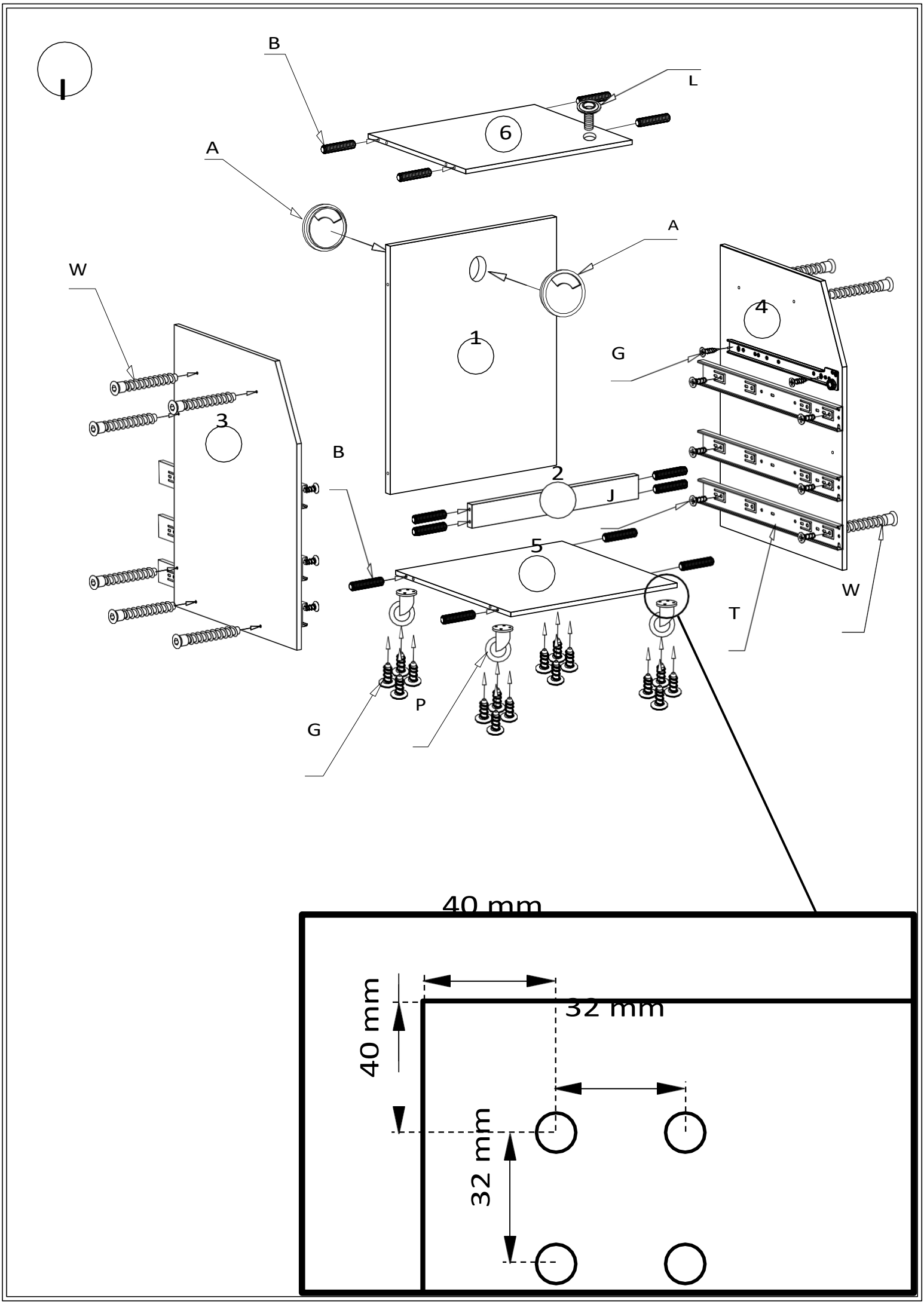
B
L
6
A
A
W
1
4
G
3
B
2
J
5
W
T
P
G
40 mm
40 mm
32 mm
32 mm

II

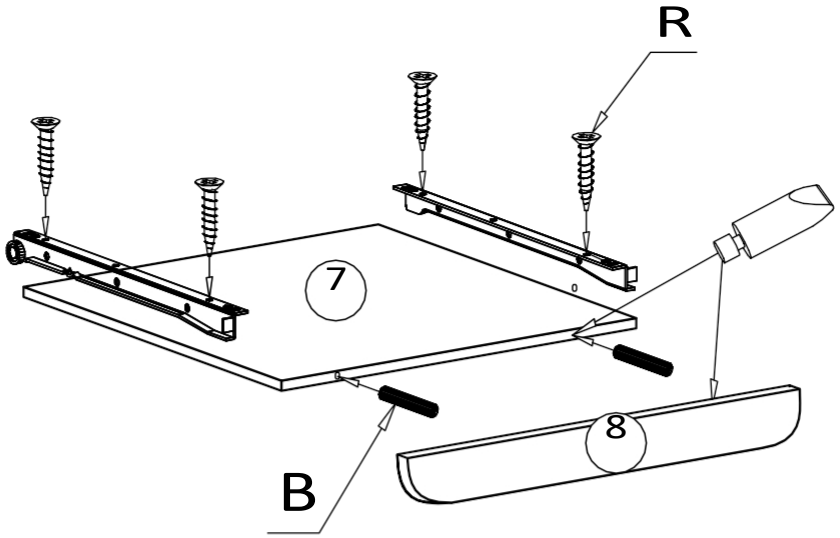

III

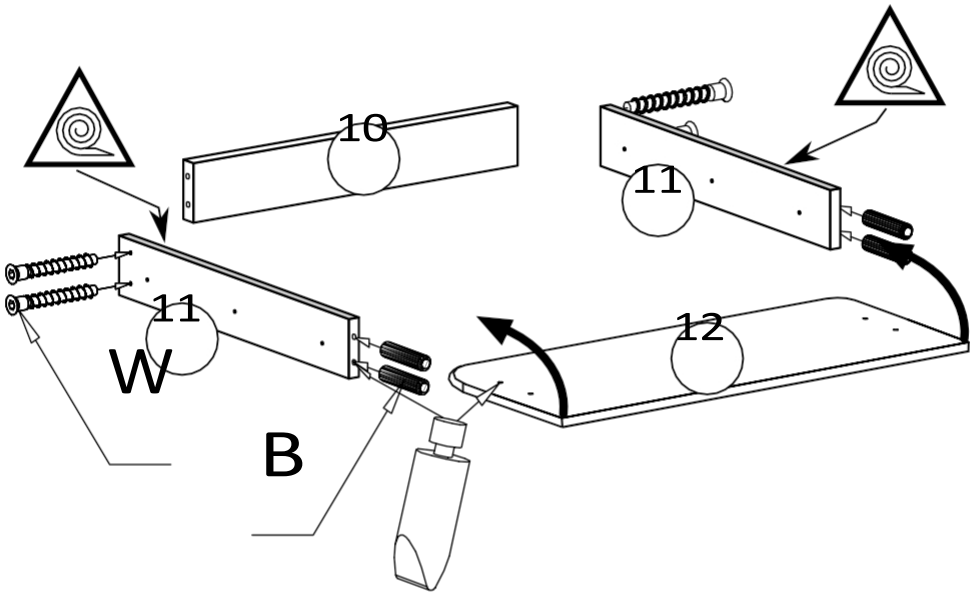

IV

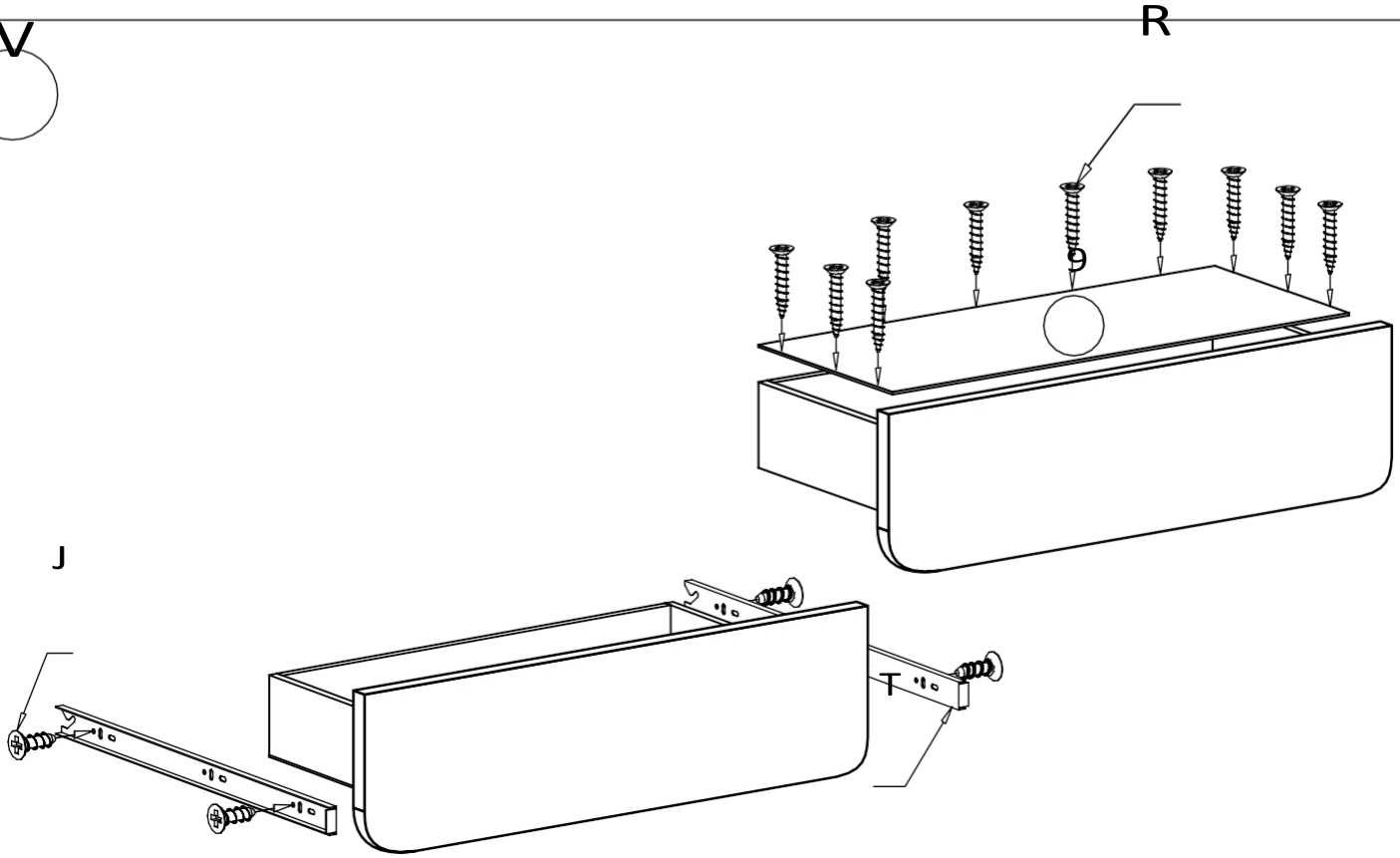

V

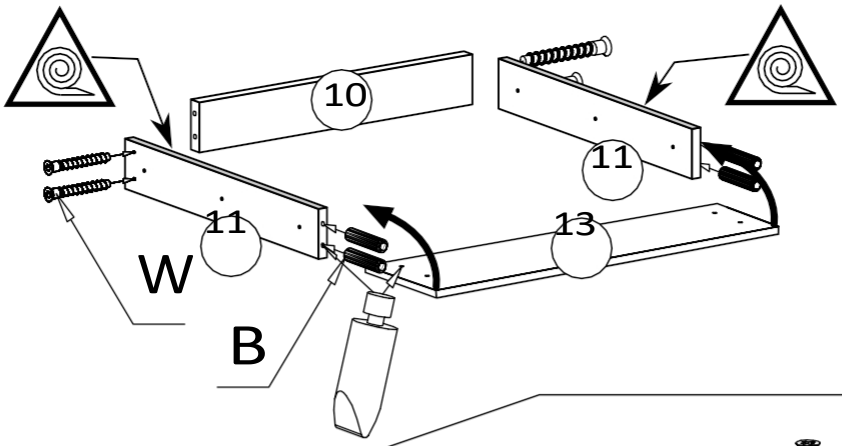

VI

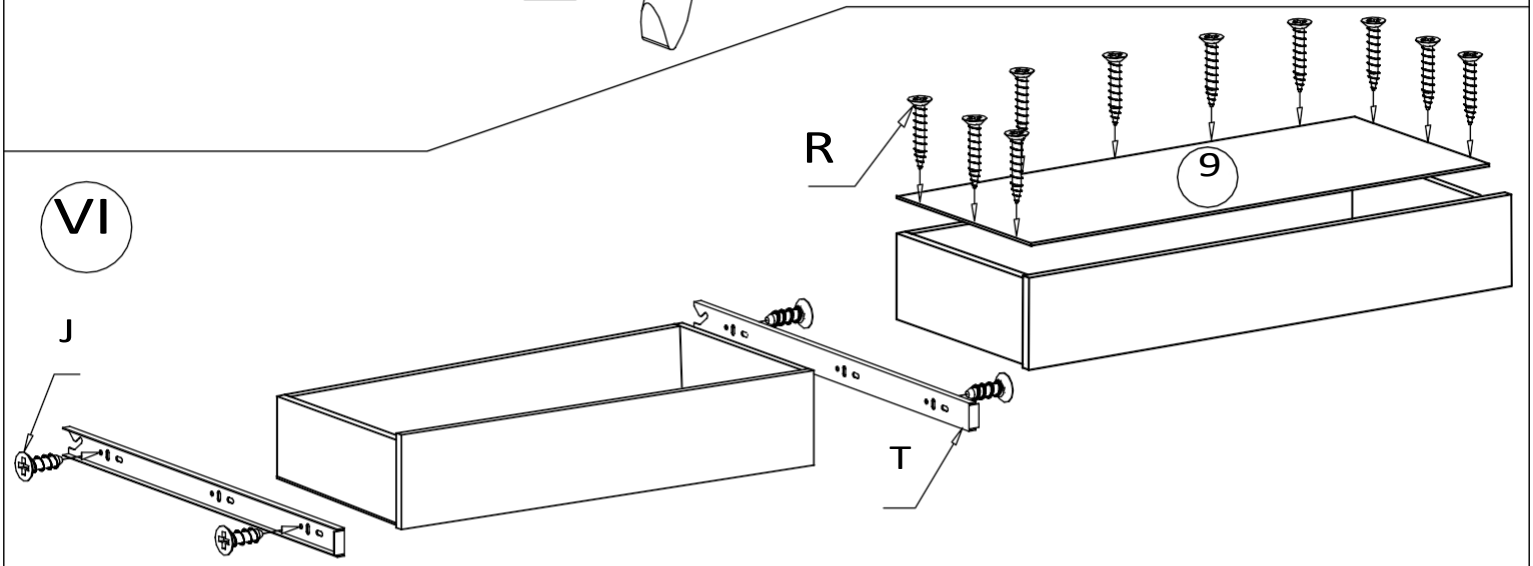

VII

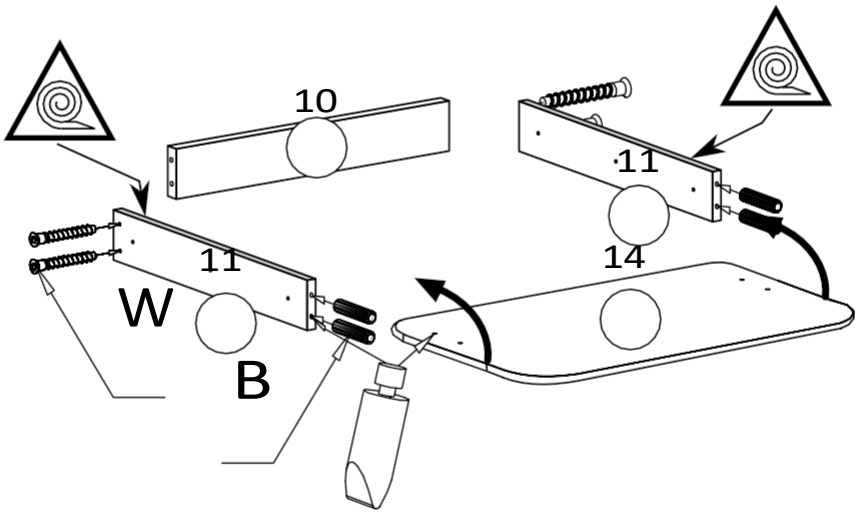

VIII

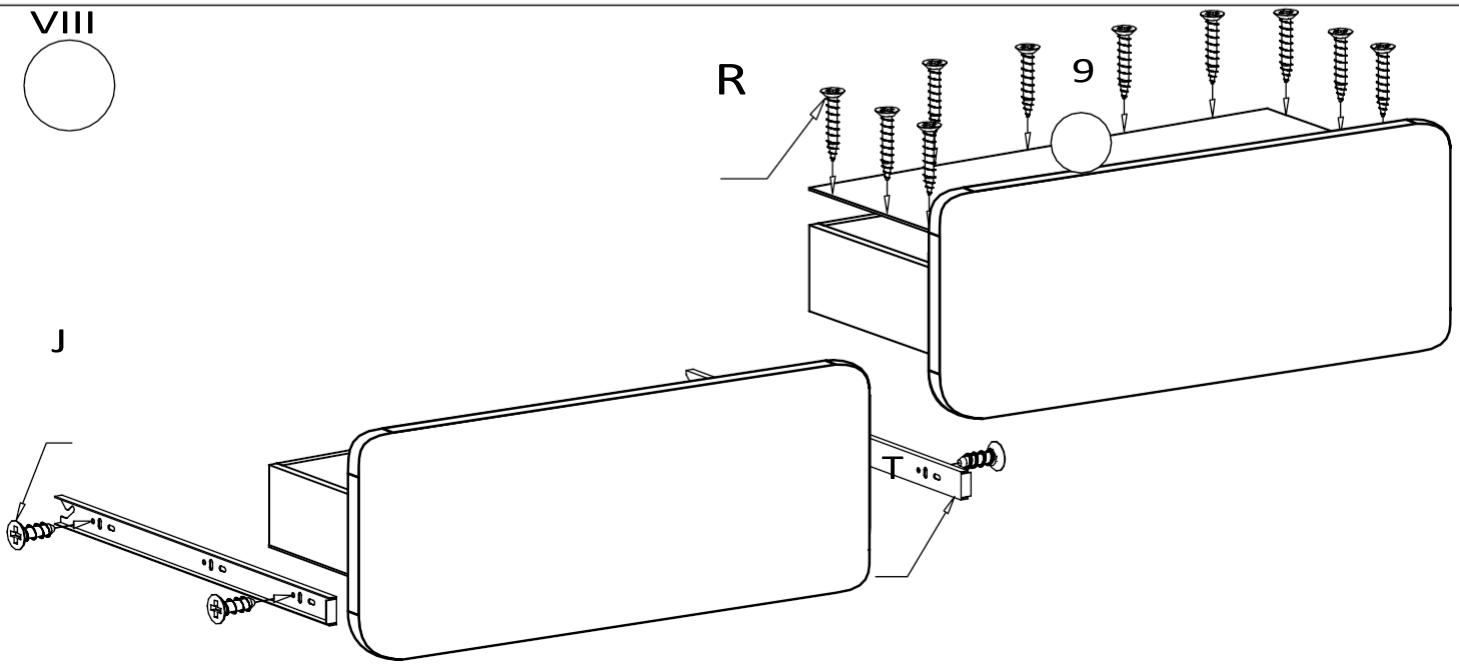

IX

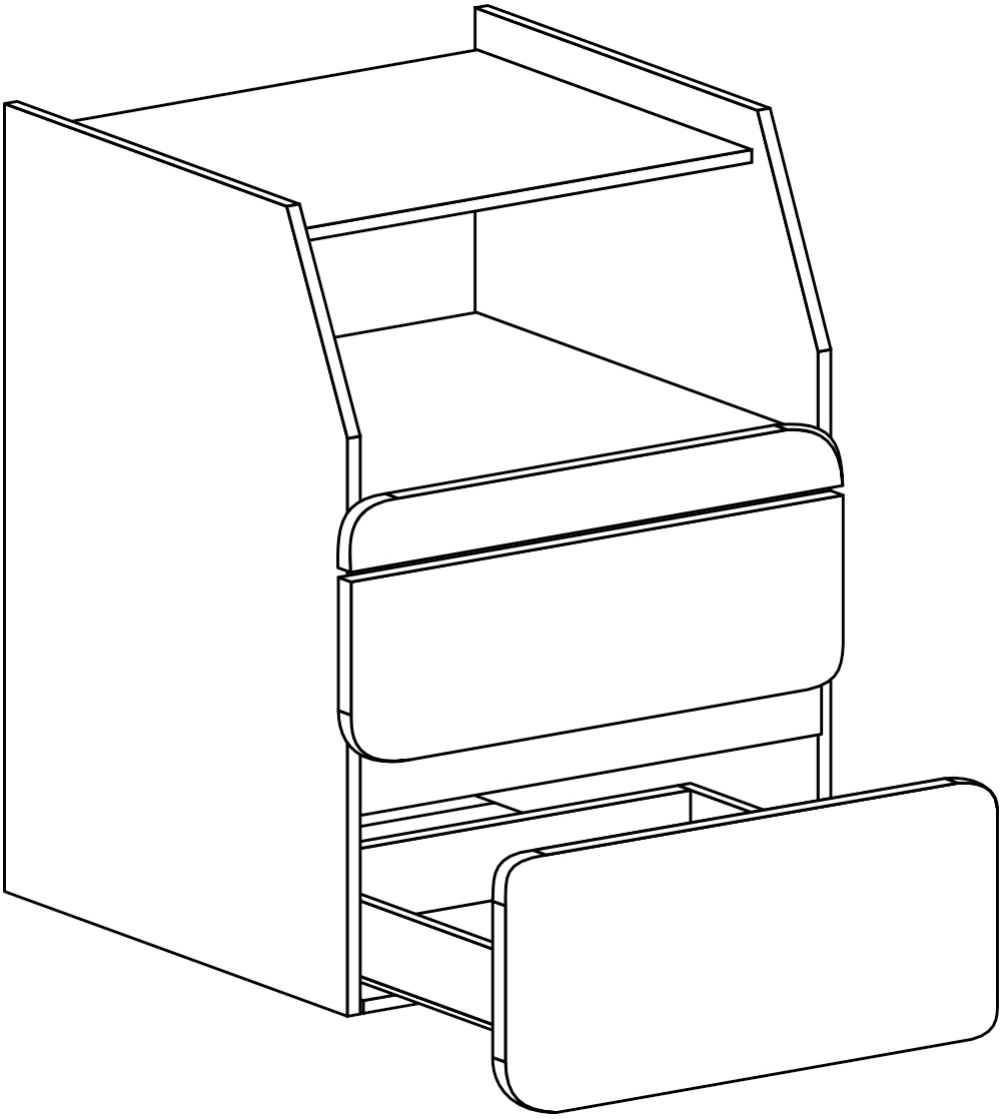

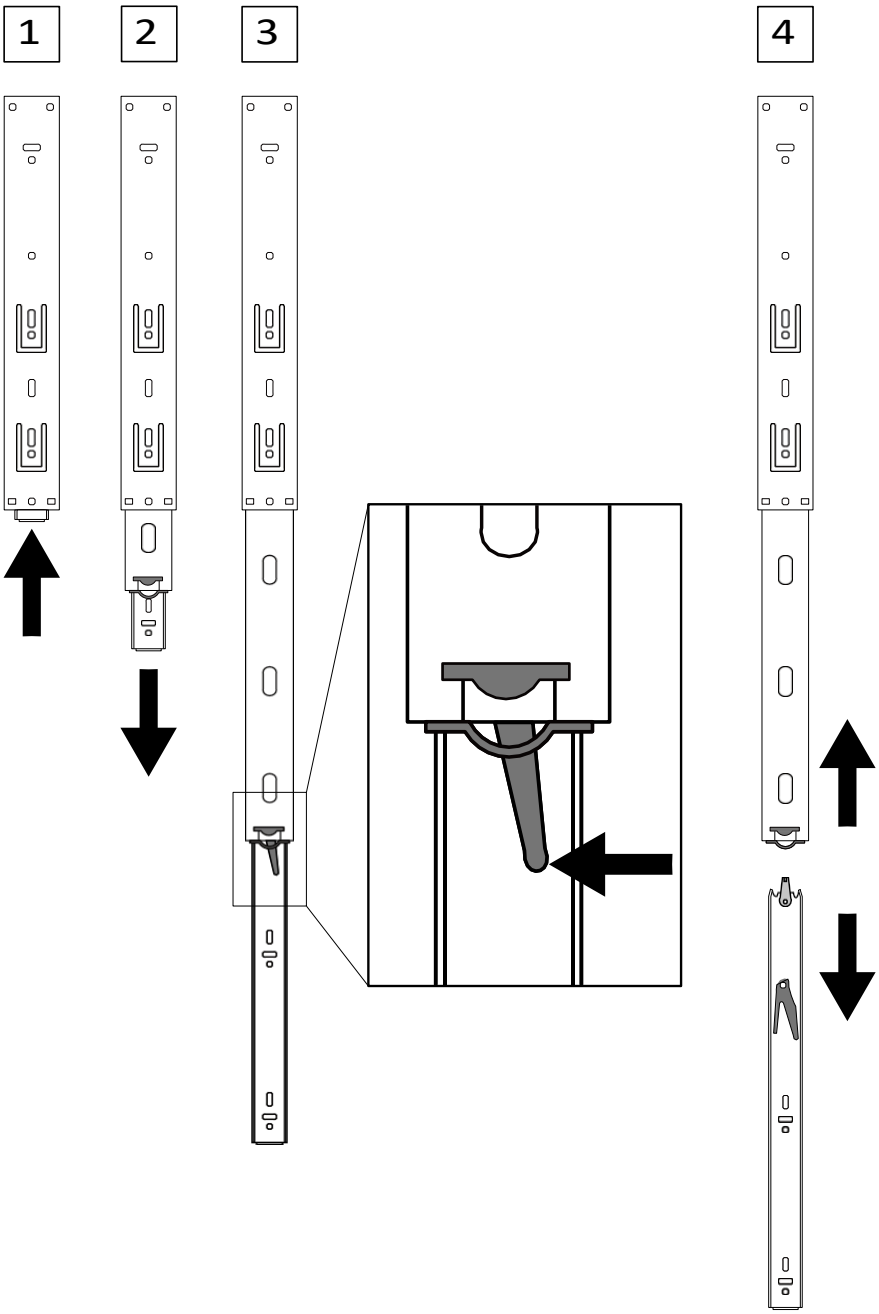

EN. Befolgen Sie die Montageanleitung des Herstellers, da sonst Gefahren auftreten können.

DE. Die Montage ist nach der vom Hersteller ausgearbeiteten Anleitung durchzuführen – andernfalls können Gefahren auftreten.

FR. Die Installation muss gemäß den Anweisungen des Herstellers erfolgen – andernfalls kann eine Gefahr bestehen.

ES. Die Montage muss gemäß den Anweisungen des Herstellers erfolgen. Andernfalls kann eine Gefahr bestehen.

PL. Die Montage muss gemäß den Anweisungen des Herstellers erfolgen – andernfalls kann eine Gefahr bestehen.

RU. Die Montage muss gemäß den Anweisungen des Herstellers erfolgen. Die Nichtbeachtung dieser Vorschrift kann zu Gefahren führen.

CZ. Die Montage muss gemäß den Anweisungen des Herstellers erfolgen, da sonst Gefahren entstehen können.

SK. Die Montage sollte gemäß den Anweisungen des Herstellers durchgeführt werden, da sonst Gefahren entstehen können.

HU. Führen Sie die Installation gemäß den Anweisungen des Herstellers durch – andernfalls kann es zu einer gefährlichen Situation kommen.

BG. Die Montage muss gemäß den Anweisungen des Herstellers erfolgen – andernfalls kann es zu einer gefährlichen Situation kommen.

TR. Die Installation muss gemäß den Anweisungen des Herstellers erfolgen, andernfalls kann es zu Schäden kommen.

PT. Die Montage muss gemäß den Anweisungen des Herstellers erfolgen. Andernfalls kann es zu Gefahren kommen.

SL. Die Montage muss gemäß den Anweisungen des Herstellers erfolgen – andernfalls kann es zu Gefahren kommen.

NL. Führen Sie die Montage gemäß den Anweisungen des Herstellers durch, da sonst gefährliche Situationen entstehen können.

SRB. Die Montage muss gemäß den Anweisungen des Herstellers durchgeführt werden, da sonst Gefahren entstehen können.

RO. Die Installation muss gemäß den Anweisungen des Herstellers erfolgen – andernfalls können Gefahren auftreten.

HR. Die Montage muss gemäß den Anweisungen des Herstellers erfolgen – andernfalls besteht Gefahr.

IT. Die Montage muss gemäß den Anweisungen des Herstellers erfolgen – andernfalls kann es zu gefährlichen Situationen kommen.

UA. Die Montage muss gemäß den Anweisungen des Herstellers erfolgen – andernfalls kann es zu Gefahren kommen.

LV. Die Installation muss gemäß den Anweisungen des Herstellers erfolgen, da andernfalls Gefahren auftreten können.

LT. Eseguire il montaggio nel rispetto delle istruzioni elaborate dal fabbricante - in caso contrario possono verificarsi situazioni di pericolo

ET. Um Gefahren zu vermeiden, müssen bei der Installation die Anweisungen des Herstellers befolgt werden.

FI. Die Installation muss gemäß den Anweisungen des Herstellers erfolgen – die Nichtbeachtung der Anweisungen kann zu gefährlichen Situationen führen.

EN *-Um ein Umkippen des Möbelstücks zu verhindern, befestigen Sie es bitte dauerhaft an der Wand. /* ***DE*** *-Um ein Umkippen des Möbelstücks zu verhindern, muss es fix an der Wand befestigt werden. /* ***FR*** *-Pour éviter le basculement des meubles, fixer au mur de façon permanente. /* ***ES*** *-Um ein Umkippen der Möbel zu verhindern, befestigen Sie diese dauerhaft a n der Wand. /* ***PL*** *-Um ein Umkippen der Möbel zu verhindern, muss diese dauerhaft an der Wand befestigt werden. /* ***RU*** *-Um ein Umkippen der Möbel zu verhindern, muss es fest an der Wand befestigt werden. /* ***CZ*** *-Um ein Umkippen der Möbel zu verhindern, muss es fest an der Wand befestigt werden. /* ***SK*** *-Um ein Umkippen der Möbel zu verhindern, muss es fest an der Wand befestigt werden.* ***HU -A*** *bútorok felborulásának megelőzése érdekében tartósan rögzítse a falhoz. /* ***BG*** *-За да се предотврати преобръщане на мебелите е необходимо да се прикрепят към стената. /* ***TR*** *-Um ein Umkippen der Möbel zu verhindern, wird empfohlen, sie dauerhaft mit Vorrichtungen an der Wand zu befestigen. /* ***P*** *-Um ein Umkippen der Möbel zu verhindern, befestigen Sie s i e dauerhaft a n der Wand. /* ***SLO*** *-Um ein Umkippen der Möbel zu verhindern, befestigen Sie sie dauerhaft an der Wand. /* ***NL -*** *Um ein Umkippen zu verhindern, befestigen Sie die Möbel dauerhaft an der Wand. /****SRB -*** *Да бисте спречили превртања намештаја трајно причвршћивање на зид. /* ***RO*** *- Pentru a preveni desprinderea pieselor de mobilier, va rugam sa le fixati corespunzator pe perete.* ***HR*** *-Da biste spriječili prevrtanja namještaja trajno ga pričvrstiti na zid. /* ***S*** *-För att förhindra att välta möbler att permanent fästa den pa väggen. /* ***I*** *-Per evitare che si rovesci sopra i mobili in modo permanente attaccarlo al muro. /* ***UKR*** *-Для запобігання перекидання меблів потрібно прикріпити їх до стіни. /* ***LT -*** *Kad baldas neapvirstu reikia pritvirtinti jj prie sienos. /* ***LV*** *-Lai novērstu mēbeļu apgāšanos, tai pastāvīgi jābūt piestiprinātai pie sienas. /* ***EST*** *-Toote ümberkukkumise vältimiseks kinnitage see seina külge.*

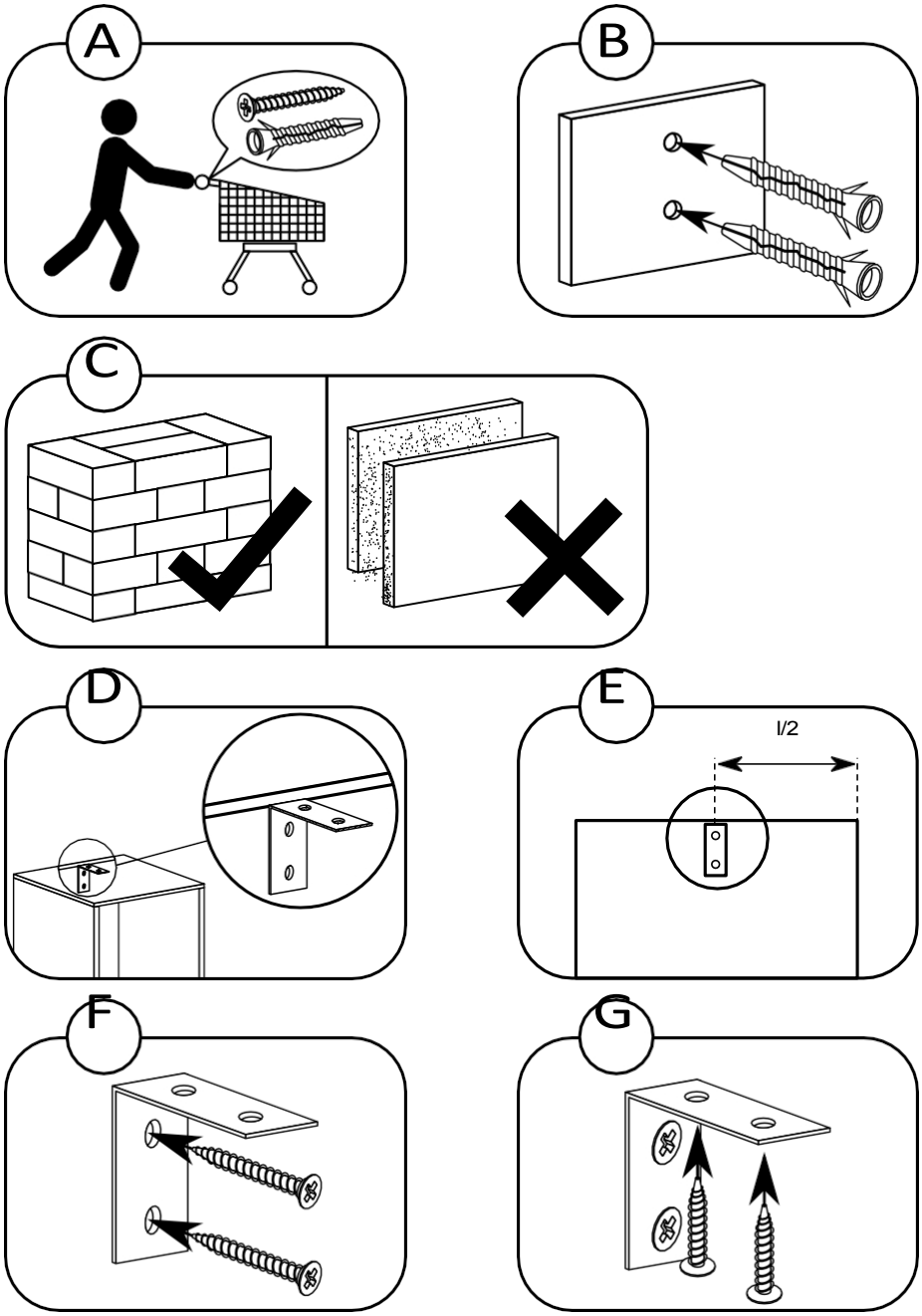

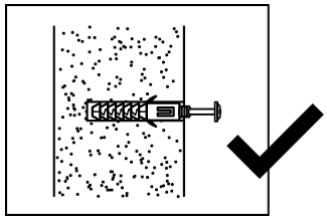

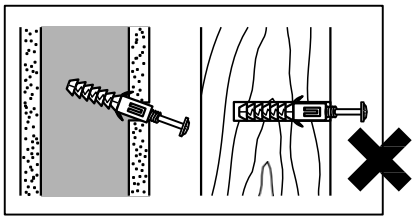

-EN- Vor dem Aufhängen oder Befestigen von Möbeln an der Möbeln an der Wand (um ein Umkippen zu verhindern) muss

, um ein Umfallen zu verhindern), überprüfen Sie die Art und Festigkeit der Wand. Wählen Sie Dübel und Schrauben, die für die jeweilige Wand geeignet sind.

ImZweifelsfall(wenden Sie sich)(an)(einen)Fachmann.DieDübelundSchrauben.(Im)Zweifelsfall Die Installation muss von einem kompetenten Person. **WARNUNG!!! Wenn die Dübel mit Schrauben beim Produkt mitgeliefert werden, dann sind sie nur für Wände aus massivem und homogenem homogene Materialien.**

-DE- Bevor Sie ein Möbelstück an einer Wand aufhängen oder befestigen (um es gegen sichern), prüfen Sie Art und die Wand és szilárdságát. Megfelelő, a geeigneten Dübel und Schrauben. Im Zweifelsfall an einen Fachmann. Die Montage muss durch eine sachkundige Person ausgeführt werden. **ACHTUNG!!! Wenn der Ware Dübel und Schrauben beiliegen, sind sie ausschließlich zur Anwendung an Wänden aus massiven und einheitlichen Materialien bestimmt.**

-FR- Avant de suspendre le meuble ou de le fixer à l' (dans but d'éviter un renversement), vérifiez au préalable le type et la résistance du mur. Utilisez les chevilles et les vis adaptées au type de mur. En cas de doute, veuillez contacter un spécialiste. Le montage doit être réalisé par une personne compétente. **ATTENTION!!! Si l'ensemble contient des chevilles avec des vis, elles sont adaptées uniquement pour les murs constitués de matériaux pleins et homogènes.**

-ES- Bevor Sie das Möbelstück an die Wand hängen oder befestigen (um es vor dem Umkippen zu schützen mueble), compruebe de antemano la naturaleza y la resistencia de la pared. Seleccione tacos y tornillos geeignet fürelTypdelaWand. EnFalldeZweifel, (especialista,) (debiendo) (efectuar) (este) Montageunapersonacompetente.**ATENCIÓN!!! Encaso el productoesté acompañadodetacosy Schrauben, diese sind nur für das muroshechosconmateriales sólidosy homogéneos.**

-PL- Przed zawieszeniem des Möbelstücks oder der Befestigung an der Wand (zum Schutz vor Umkippen) überprüfen Sie bitte zuvor die Art und Festigkeit der Wand. Wählen Sie die für die Art der Wand geeigneten Dübel und Schrauben aus. Wenden Sie sich im Zweifelsfall an einen Fachmann. Die Montage muss von einer kompetenten Person durchgeführt werden. **ACHTUNG!!! Wenn dem Produkt Dübel mit Schrauben beiliegen, sind diese ausschließlich für Wände bestimmt. aus massiven und homogenen Materialien.**

-RU- Перед подвешиванием мебели или ее креплением к стене (для защиты от падений) überprüfen Sie vorab die Art und Festigkeit der Wand. Wählen Sie die für die Wandart geeigneten Dübel und Schrauben aus. Bei Zweifeln wenden Sie sich bitte an einen Fachmann. Die Montage muss von von einer Person durchgeführt werden. **ACHTUNG!!! Wenn dem Produkt Spreizdübel beiliegen Dübel mit Schrauben sind diese ausschließlich für Wände aus gegossenen und homogenen Materialien vorgesehen.**

-CZ- Před zavěšením Möbel oder jeho připevněním ke zdi (za účelem zajištění před omvallen) dient u het type en de duurzaamheid van převrácením) dříve zkontrolujte druh a odolnost stěny. Vyberte k druhu stěny vhodné hmoždinky a šrouby. V případě pochybností kontaktujte specialistu. Montáž musí být provedena kompetentní osobou. **POZOR!!!Pokudjsoukvýrobku přiloženyhmoždinkysešrouby,jsouurčenyjena ausschließlich in Wänden aus massiven und homogenen Materialien.**

Vor dem Aufhängen oder Befestigen von

-SK- pripevnením na stenu (za účelom zaistenia pred prevrátením) predtým skontrolujte druh und die Festigkeit der Wand. Wählen Sie für die jeweilige Wand geeignete konsultieren Sie einen Fachmann. Die Installation muss von einer kompetentnou osobou. **POZOR!!! Pokiaľ sú k výrobku priložené hmoždinky so skrutkami, sú massiven und homogenen Materialien.**

-HU- A bútor felfüggesztése illetve falhoz való rögzítése (megakadályozván ezzel Umkippen zu eldőlésének lehetőségét) előtt ellenőrizze a fal fajtáját Tragfähigkeit der Wand. Wählen Sie die für die geeigneten Dübel und Schrauben. Wenden Sie Schrauben. Wenn Sie Zweifel haben, wenden Sie sich bitte an einen Fachmann. Die Montage konsultieren Sie einen Fachmann. Die Montage Nur ein Fachmann darf diese Arbeiten durchführen. **ACHTUNG!!! Wenn dem Produkt Dübel und Schrauben beiliegen, dürfen diese nur für Wände aus festem und homogenem Material verwendet werden.**

-BG- Преди да закачите мебела, или преди да го прикрепите към стената (за да се einem Sturz zu verhindern einem Sturz zu verhindern), überprüfen Sie bitte vorab die Art und Festigkeit der Wand. Verwenden Sie Dübel und Schrauben, die für die Art der Wand geeignet sind. Im Zweifelsfall wenden Sie sich bitte an einen Fachmann. Die Montage muss von einer kompetenten Person durchgeführt werden. **ACHTUNG!!! Wenn mit dem Produkt Dübel und Schrauben mitgeliefert, sind diese ausschließlich für Wände aus festem und еднородниматериали.**

-TR- Bevor Sie Möbel an der Wand befestigen oder montieren (um ein Umkippen zu verhindern) Überprüfen Sie die Art und Festigkeit der Wand. Wand (siehe) (a) (un) uygun dübelleri ve vidaları seçin. Emin olamamanız durumda bir uzman ile irtibata geçin. Kurulum yetkili bir kişi tarafından yapılmalıdır. **DİKKAT!!! Bir Produkt bestimmt, wenn Schrauben und Dübel mitgeliefert werden, bunlar sadece katı ve homojen malzemelerden yapılmış duvarlara uygundur.**

-PT- Bevor Sie Möbel an die Wand hängen oder befestigen (um sie vor dem Umfallen zu schützen), überprüfen Sie zuvor dessen Beschaffenheit und Festigkeit. Wählen Sie Dübel und Schrauben aus, die für die Art der Wand geeignet sind. Wenden Sie sich im Zweifelsfall an einen Fachmann. Die Montage muss von einer kompetenten Person durchgeführt werden. **ACHTUNG !!! Wenn dem Produkt Dübel und Schrauben beiliegen, sind diese nur für Wände aus aus festen und homogenen Materialien.**

-SLO- Vor der Montage von Möbeln an der Wand oder deren Befestigung an der Wand (um zu verhindern, dass damit es nicht umkippt) überprüfen Sie zuvor die Art und Festigkeit der Wand. Wählen Sie Dübel und Schrauben, die für die Art der Wand geeignet sind. Bei Zweifeln wenden Sie sich bitte an einen Fachmann. Die Montage darf nur von einer entsprechend qualifizierten Person durchgeführt werden. **ACHTUNG!!! Wenn dem Produkt Spreizdübel mit Schrauben beiliegen, sind diese ausschließlich für die Montage an Wänden aus massiven und homogenen Materialien vorgesehen.**

-NL- Bevor Sie das Möbelstück an der Wand aufhängen oder befestigen (um es vor diese Wand zu überprüfen. Verwenden Sie Dübel und Schrauben, die für den Wandtyp geeignet sind. Wenden Sie sich im Zweifelsfall an einen Fachmann. Die Montage muss von einer sachkundigen Person. **ACHTUNG!!! Indien u kunt kiezen uit bijgevoegde pluggen met Schrauben, dann sind diese ausschließlich für Wände aus massiven, homogenen Materialien bestimmt.**

-SRB- Vor dem Aufhängen oder Befestigen an der Wand (um ein Umkippen zu verhindern) muss vorher die Art und Festigkeit der Wand überprüfen. Es müssen geeignete Dübel und Schrauben für die jeweilige Wandart ausgewählt werden. Im Zweifelsfall wenden Sie sich bitte an einen Fachmann. Die Montage muss von einer kompetenten Person durchgeführt werden. **HINWEIS!!! Wenn dem Produkt Dehnungsanker mit Schrauben beiliegen, sind diese ausschließlich für Wände aus festen und homogenen Materialien bestimmt.**

-RO- Înainte de suspendarea unei piese de mobilier sau atașarea acesteia la perete (pentru a Um ein Kippen zu verhindern, überprüfen Sie vorab die Art und Festigkeit der Wand. Verwenden Sie für die jeweilige Wandart geeignete Dübel und Schrauben. Im Zweifelsfall von einer kompetenten Person. **ACHTUNG!!! Wenn ein Produkt zusammen mit Dübeln und Schrauben geliefert wird, bedeutet, dass sie ausschließlich pentru pereți realizați din materiale solide și**

Vor dem Aufstellen oder Anbringen an der Wand (in

-HR- cilju zaštite od prevtranja), provjerite vrstu zida und deren Widerstandsfähigkeit. Wählen Sie die entsprechenden Dübel und Schrauben für die jeweilige Wandart. Bei Unklarheiten wenden Sie sich bitte an einen Fachmann. Die Montage muss von einem Fachmann durchgeführt werden. **ACHTUNG !!! Wenn dem Produkt Dübel beiliegen, sind diese ausschließlich für die Verwendung an Wänden aus massiven und einheitlichen Materialien bestimmt. aus einem einzigen Material hergestellt sind.**

- SV - Bevor Sie Möbel aufhängen oder an der Wand befestigen (damit sie nicht umfallen), überprüfen Sie zunächst die Beschaffenheit der Wand und ihre Belastbarkeit. Wählen Sie dann einen geeigneten Dübel und eine geeignete Schraube. Wenn Sie sich nicht sicher sind, wenden Sie sich an einen Fachmann. Die Montage muss von einer kompetenten Person durchgeführt werden. **ACHTUNG!!! Wenn das Produkt mit Dübeln und Schrauben geliefert wird, sind diese nur für Wände aus kompaktem, homogenem Material vorgesehen.**

- IT - Bevor Sie Möbel aufhängen oder an der Wand befestigen (um sie vor dem Umkippen zu schützen), Überprüfen Sie zunächst die Art und Festigkeit der Wand. Wählen Sie die für die Wandart am besten geeigneten Dübel und Schrauben. Wenden Sie sich im Zweifelsfall an einen Fachmann. Die Montage muss von einer sachkundigen Person durchgeführt werden. **ACHTUNG!!! Wenn Schrauben und Dübel im Lieferumfang enthalten sind, können diese verwendet werden nur für Wände aus einem bestimmten Material verwendet werden.**

-UKR- Перед підвішуванням меблів або їх кріпленням до стіни (з метою захисту від падінь) Überprüfen Sie vorab die Art und Festigkeit der Wand. Wählen Sie die für den Wandtyp geeigneten Dübel und Schrauben aus. Bei Zweifeln wenden Sie sich bitte an einen Fachmann. Montage проводитися von einer особою. **УВАГА!!! Якщо до виробу додаються розпірні дюбелі з шурупами, вони призначаються исключительно для стен из литых и однородных материалов.**

-LT- Um die Verpackung zu befestigen (oder an der Wand zu befestigen), muss die Qualität der Wand überprüft werden und Stabilität der Wand überprüfen. Wählen Sie Schrauben, die für den Wandtyp geeignet sind. Bei Fragen wenden Sie sich bitte an einen Fachmann. Die Montage muss von einer kompetenten Person durchgeführt werden. **ACHTUNG!!! Die mit den Möbeln mitgelieferten Schrauben sind nur für Wände aus massivem Material geeignet.**

-LV- Bevor Sie die Möbel an die Wand hängen (um vor dem Umkippen zu schützen), überprüfen Sie die Art und Tragfähigkeit der Wand. Wählen Sie Wände veidam atbilstošus dībeļus un skrūves. Im Zweifelsfall Wenden Sie sich an einen Fachmann. Die Montage muss von einer qualifizierten Person durchgeführt werden. **ACHTUNG!!! Da dem Produkt Dübel mit Schrauben beiliegen, sind diese ausschließlich für Wände aus festen und gleichmäßigen Materialien vorgesehen.**

-EST- Bevor Sie Möbel an die Wand hängen oder befestigen (um ein Umkippen zu verhindern), sollten Sie die Beschaffenheit und Festigkeit der Wand überprüfen. Dübel und Schrauben entsprechend der Wand anbringen. Im Zweifelsfall einen Fachmann konsultieren. Die Montage muss von einer sachkundigen Person durchgeführt werden. **ACHTUNG!!! Wenn dem Produkt Dübel mit Schrauben beiliegen, sind diese nur für feste und homogenenMaterialienhergestelltWänden**

-FI- Die Tragfähigkeit und Art der Wand muss immer überprüft werden, bevor Möbel an der Wand befestigt oder aufgehängt werden, um ein Umkippen zu verhindern. estämiseksi. Wählen Sie Befestigungsschrauben und Dübel für den Wandtyp mukaan. In unklaren Fällen wenden Sie sich bitte an asiantuntijaan. Asennuksen saa suorittaa vain pätevä ammattilainen.**VAROITUS!!! Die mitgelieferten Schrauben und Dübel sind nur für die Verwendung in festen Wänden vorgesehen**.

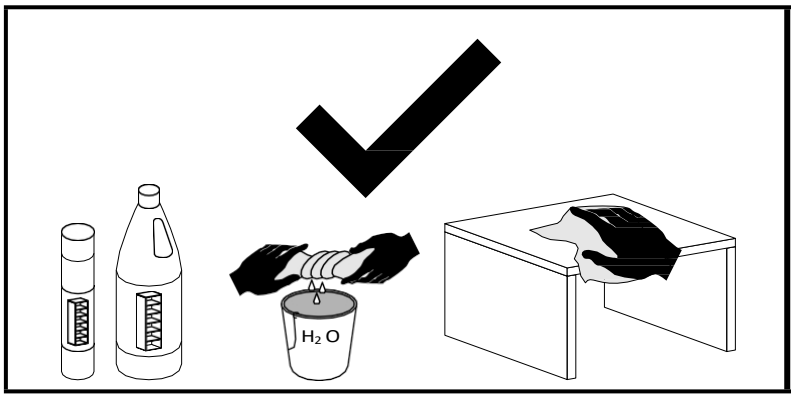

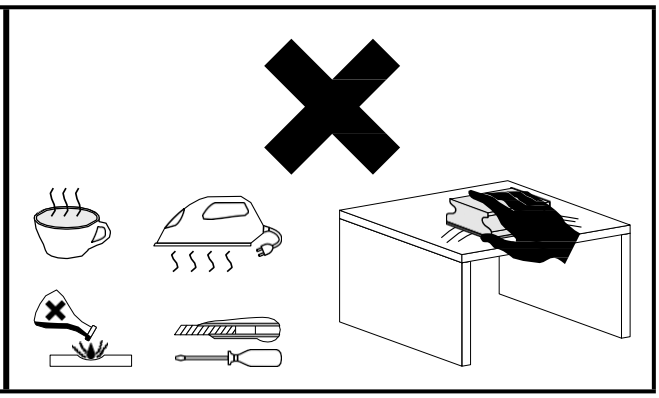

- EN- RICHTLINIEN FÜR DIE MÖBELPFLEGE

Bitte beachten Sie die unten aufgeführten Hinweise, um die gereinigten Elemente zu schützen. Für Metallteile oder unbestimmte Verwendung.
Pflegen Sie Ihre Möbel richtig:
Für die Reinigung muss ein sauberes, trockenes, weiches Tuch verwendet werden. Wenn die für diese Art von Materialien bestimmt sind, gemäß **für die Reinigung von Möbeln bestimmt sind.**
Wenn die Möbel gründlich gereinigt werden müssen, können Sie die Anweisungen auf der Verpackung befolgen.
Leicht mit Wasser oder einem für die Möbelreinigung geeigneten Reinigungsmittel befeuchten und anschließend die gereinigten Elemente trocken wischen. Metall- und Glasteile müssen mit

Im Handel erhältliche Reinigungsmittel, die für **die Reinigung von Möbeln** bestimmt sind**.**
Reinigung dieser Art von Materialien gemäß den beiliegenden Anweisungen.
Verwenden Sie keine ätzenden Mittel, Scheuermittel und andere Mittel, deren Verwendungszweck unbekannt ist.
Die Reinigungsmittel müssen deutlich als für die Reinigung von Möbeln bestimmt gekennzeichnet sein.
WARNUNG!!! Hochglänzende Elemente, von denen die Schutzfolie entfernt wurde, können gereinigt und verwendet werden.
erst nach 72 Stunden.
Angaben

- DE- HINWEISE ZUR MÖBELPFLEGE

Beachten Sie bitte unsere Hinweise zur richtigen Reinigung. Sie kann leicht mit Wasser befeuchtet werden. **Reinigungsmittel müssen deutlich gekennzeichnet sein, dass**
Möbelpflege:
Verwenden Sie bei der Reinigung ein sauberes, czyszczenia mebli, a następnie wytrzeć czyszczone **POZOR!!!** Prvky vo vysokom lesku, z ktorých bola trockenes und weiches Tuch. Wenn Ihre Möbel einer elementy do sucha. Części metalowe i szklane czyścić odstránená ochranná fólia, možno čistiť a používať až
gründlichen Reinigung bedürfen, können Sie das Tuch dostępnymi w handlu środkami przeznaczonymi do po uplynutí 72 hodín.
mit etwas Wasser oder Möbelreinigungsmittel czyszczenia tego typu materiałów zgodnie z
befeuchten und anschließend die gereinigten umieszczoną na nich instrukcją.
Elemente trocknen. Metall- und Glasteile reinigen Sie Nie używać środków żrących, szorujących i innych o am besten mit den
handelsüblichen Metall- und nie wiadomym przeznaczeniu.
Glasreinigern nach den auf ihnen befindlichen **Środki czyszczące müssen mieć wyraźne**
Pflegeanweisungen.
Verwenden Sie keinesfalls ätzende, scheuernde und **mebli.**
Tücher
andere Mittel, deren Wirkung Sie nicht kennen.
Die Reinigungsmittel müssen einen klaren Hinweis darauf enthalten, dass sie zur Möbelpflege geeignet sind. ACHTU N G !!! Hochglanzelemente, von denen die Schutzfolie entfernt wurde, dürfen erst nach 72 Stunden gereinigt und verwendet werden.
tragen, dass sie zur Möbelpflege geeignet sind.
ACHTUNG!!! Hochglanzelemente, von denen die Schutzfolie entfernt wurde, dürfen erst nach 72 Stunden gereinigt und verwendet werden.

- FR- CONSEILS CONCERNANT L'ENTRETIEN DU MEUBLE

Nous vous prions de suivre les conseils ci-dessous
Für die richtige Pflege der Möbel:
Verwenden Sie ein weiches, sauberes und trockenes Tuch für die Möbel und wischen Sie die zu reinigenden Elemente ab. **ACHTUNG!!!** Hochglänzende Elemente, von denen
Reinigung. Wenn die Möbel gereinigt werden müssen, trocken wischen. Metall- und Glasteile
genauer gesagt, kann man das Tuch leicht mit Wasser oder einem für Möbel geeigneten Reinigungsmittel befeuchten und dann die Oberflächen bis zum Trocknen abwischen. Reinigen Sie die Metall- und Glasteile
avec des produits disponibles sur le marché et
die für die Reinigung dieser Materialien geeignet sind, gemäß den
aux instructions des produits.
Verwenden Sie keine ätzenden, scheuernden oder unbekannten Produkte.
Reinigungsmittel müssen eindeutig

indiquer qu'ils sont adaptés au nettoyage des meubles.
ACHTUNG !!! Sehr glänzende Elemente, deren Schutzfolie entfernt wurde, dürfen erst nach einer Wartezeit von 72 Stunden gereinigt und verwendet werden.

- ES - CONSEJOS DE MANTENIMIENTO DE MUEBLES

Por favor, para un correcto mantenimiento de los
Möbel, befolgen Sie die Anweisungen unter
Fortsetzung:
Para la limpieza, utilizar un paño limpio, seco y suave.
Wenn die Möbel einer gründlicheren Reinigung bedürfen,

Es kann leicht mit Wasser oder einem Material gemäß den Anweisungen auf dem Produkt befeuchtet werden.
Möbelreinigungsmittel und anschließend trocknen Verwenden Sie keine ätzenden, scheuernden oder anderen Mittel mit
de vidrio, utilizar productos comerciales de limpieza **Čistící přípravky musí mít jasné označení, že jsou**
Verwenden Sie keine ätzenden, scheuernden oder anderen Produkte mit unbekannter Wirkung.
Die Reinigungsmittel müssen klare Angaben darüber enthalten, dass sie für die Reinigung geeignet sind.

¡¡¡ ACHTUNG !!! Hochglänzende Elemente, von denen die Schutzfolie entfernt wurde, dürfen erst nach 72 Stunden gereinigt werden.

- PL- WSKAZÓWKI NA TEMAT PIELĘGNACJI MEBLA

Bitte beachten Sie die folgenden Hinweise zur richtigen Handhabung dieser Art von Materialien gemäß den darauf angebrachten

Möbelpflege:
Verwenden Sie zur Reinigung ein sauberes, trockenes und weiches
Jeśli meble wymagają dokładniejszego neurčitým určením.
środkiem Reinigungsmittel przeznaczonym do **sind für die Reinigung von Möbeln bestimmt.**
POZOR!!! Prvky vo vysokom lesku, z ktorých bola trockenes und weiches Tuch. Wenn Ihre Möbel
mit etwas Wasser oder Möbelreinigungsmittel czyszczenia tego typu materiałów zgodnie z
befeuchten und anschließend die gereinigten umieszczoną na nich instrukcją.
Elemente trocknen. Metall- und Glasteile reinigen Sie Nie używać środków żrących, szorujących i innych o am besten mit den
handelsüblichen Metall- und nie wiadomym przeznaczeniu.
czyszczące müssen mieć wyraźne oznakowanie że są przeznaczone do czyszczenia
ACHTUNG!!! Hochglänzende Elemente, die Sie verwenden dürfen. Wenn Sie das Möbelstück gründlicher reinigen möchten
dopiero po upływie 72 godzin.

-RU- ИНСТРУКЦИЯ ПО УХОДУ ЗА МЕБЕЛЬЮ

Следует придерживаться die folgenden Anweisungen zur richtigen Pflege der Möbel einhalten:
Verwenden Sie zum Reinigen ein sauberes, trockenes und weiches Tuch. Wenn die Möbel eine gründlichere
чистки, ткань можно слегка смочить водой или
чистящим средством, предназначенным для чистки **hogy ezek bútorok tisztítására valók.**
ACHTUNG!!! Hochglänzende Elemente, von denen
чистить доступными в продаже средствами, предназначенными для чистки материалов этого типа, в соответствии с размещенной на них инструкцией.
Не использовать абразивные, жесткие средства, а
Reinigungsmittel müssen eindeutig kennzeichnet sein, dass sie für die Reinigung von Möbeln bestimmt sind.
ACHTUNG!!! Glänzende Elemente, mit denen
снята защитная пленка, можно чистить и мебели, а след това
использовать только через 72 часа.

- CZ - POKYNY OHLEDNĚ PÉČE O NÁBYTEK

Bitte beachten Sie die folgenden Hinweise zur richtigen Pflege Ihrer Möbel:
Verwenden Sie zum Reinigen ein sauberes, trockenes und weiches Tuch.
vyžaduje důkladnější čištění, lze ho **почисване на мебели.**
nebo čistícím přípravkem **ВНИМАНИЕ!!!**
určeným k čištění nábytku a následně vytřít čištěné
dostupnými přípravky určenými k čištění tohoto typu

ACHT**UNG!!!** Hochglänzende Elemente, aus denen
Die Schutzfolie entfernen, erst nach Ablauf von 72 Stunden reinigen und verwenden.

- SK- POKYNY OHĽADOM STAROSTLIVOSTI O NÁBYTOK

Bitte beachten Sie die folgenden Hinweise zur richtigen Pflege Ihrer Möbel:
Verwenden Sie zum Reinigen ein sauberes, trockenes und weiches Tuch. Wenn die Möbel eine gründlichere Reinigung erfordern, können Sie sie leicht mit Wasser oder einem für die Reinigung von Möbeln bestimmten Reinigungsmittel befeuchten und anschließend die gereinigten Teile trocken wischen. Reinigen Sie Metall- und Glasteile mit handelsüblichen Reinigungsmitteln.
Anleitung.
Verwenden Sie keine scheuernden, abrasiven oder anderen Reinigungsmittel mit

- HU- A BÚTOR ÁPOLÁSÁVAL KAPCSOLATOS TANÁCSOK

Bitte beachten Sie die unten aufgeführten Hinweise zu den
bútor ápolásánál:
Verwenden Sie zur Reinigung nur weiche, trockene und saubere
mit einem geeigneten Reinigungsmittel befeuchtet werden, anschließend müssen die gereinigten Möbelteile trocken abgewischt werden. Metall- und Glaselemente müssen mit in Fachgeschäften erhältlichen Reinigungsmitteln für diesen Zweck gereinigt werden, gemäß den Anweisungen auf der Verpackung des Reinigungsmittels.
Verwenden Sie keine scheuernden oder abrasiven Reinigungsmittel sowie Reinigungsmittel, deren Verwendungszweck unbekannt ist.
Auf den Reinigungsmitteln muss angegeben sein,
hogy ezek bútorok tisztítására valók.
lett távolítva a védőfólia, csak 72 óra elteltével szabad használni és tisztítani.

- BG - СЪВЕТИ ЗА ГРИЖА НА МЕБЕЛИТЕ

Моля, verwenden Sie die folgenden бележки für die richtige Pflege der Möbel:
Verwenden Sie zum Reinigen ein sauberes, trockenes und weiches Tuch. Wenn die Möbel eine gründliche Reinigung erfordern, kann das Tuch leicht mit Wasser oder einem Reinigungsmittel angefeuchtet werden, das für die Reinigung von
избършете почистваните
елементи до сухо. Метални и стъклени части почиствайте с достъпни търговски средства, предназначени за този тип материали в съответствие с инструкциите, поставени върху тях. Не използвайте разяждащи, абразивни и други сресства с неизвестно предназначение.
Почистващи средства трябва да имат ясна индикация, че те са предназначени за
Елементи с гланц, от които
защитното фолио бе премахнато, може да се
използват единствено след 72 часа.

- TR - MÖBELPFLEGE-EMPFEHLUNGEN

Für die richtige Pflege Ihrer Möbel beachten Sie bitte die folgenden Empfehlungen

uyunuz. Temizlemek için, temiz, kuru, yumuşak bir bez Molimo primenjivati dole navedene primedbe radi destinazione sconosciuta.

kullanın. Mobilyanın daha ayrıntılı temizlenmesi

Bei Bedarf das Tuch leicht mit Wasser befeuchten oder einen speziellen Reiniger für Möbel verwenden, anschließend die gereinigten Oberflächen trocken wischen. Metall- und Glasteile gemäß den Anweisungen auf diesen Oberflächen reinigen mit handelsüblichen Reinigungsmitteln

temizleyin.

Verwenden Sie keine scheuernden, rostenden oder unbekannten Substanzen.

Reinigungsprodukte für die Möbelreinigung

uygunluk işareti bulunması gerekir.

ACHTUNG!!! Glänzende Oberflächen, deren Schutzfolie entfernt wurde, können nach 72 Stunden gereinigt und verwendet werden.

- P - INSTRUÇÕES DE MANUTENÇÃO DE MÖBEL

Bitte befolgen Sie für die korrekte Pflege der Möbel die folgenden Anweisungen:

Verwenden Sie zur Reinigung ein sauberes, trockenes und weiches Tuch. Wenn die Möbel einer gründlicheren Reinigung bedürfen

profunda, pode-se humedecê-lo levemente com água Pentru curățarea mobilierului folosiți o cârpă curată, **Миючі засоби повинні мати чітку примітку про**

ou com um produto de limpeza para móveis e, em uscată, moale. În cazul în care mobilierul nevoie de o **те, що вони призначені для чистки меблів.**

Anschließend die gereinigten Teile trocknen. Für eine gründlichere Reinigung kann das Tuch leicht angefeuchtet werden. **ACHTUNG!!!** Glänzende Teile, von denen die Schutzfolie entfernt wurde

Metall- und Glaselemente, verwenden Sie handelsübliche Reinigungsmittel mit Wasser oder Reinigungsmittel, die für die Reinigung von Möbeln bestimmt sind, плівка, можна чистити та використовувати лише

Reinigungsmittel für diese Art von Materialien gemäß den Anweisungen auf der Verpackung.

Verwenden Sie keine ätzenden, scheuernden oder anderen Produkte mit unbekannter Wirkung.

Die Reinigungsmittel müssen einen deutlichen Hinweis darauf enthalten, dass sie zur Reinigung von Möbeln geeignet sind.

ACHTUNG !!! Hochglänzende Elemente, von denen die Schutzfolie entfernt wurde, dürfen erst nach 72 Stunden gereinigt und verwendet werden.

- SLO- NAVODILA GLEDE VZDRŽEVANJA POHIŠTVA

Bitte beachten Sie bei der Pflege der Möbel die folgenden Anweisungen und Hinweise:

Verwenden Sie zum Reinigen ein sauberes, trockenes und weiches Tuch. Wenn eine gründlichere Reinigung der Möbel erforderlich ist, können Sie das Tuch leicht mit Wasser oder einem flüssigen Reinigungsmittel befeuchten.

die Reinigung von Möbeln zu verwenden, anschließend müssen die gereinigten Elemente trocken gewischt werden. Reinigen Sie Metall- und Glasteile mit Reinigungsmitteln, die für die Reinigung dieser Art von Materialien bestimmt sind und im Handel erhältlich sind; verwenden Sie diese Mittel gemäß den beiliegenden Anweisungen des Herstellers.

Verwenden Sie keine aggressiven, abrasiven Mittel und ähnliche Materialien, gemäß den Anweisungen.

Mittel, deren Verwendungszweck nicht festgelegt ist.

Die von Ihnen verwendeten Reinigungsmittel müssen für die Reinigung von Möbeln bestimmt sein.

eindeutig gekennzeichnet sind, dass sie für die Reinigung

Möbel.

ACHT**UNG!!!** Hochglänzende Elemente, bei denen

Die Schutzfolie entfernen, erst nach Ablauf von 72 Stunden reinigen und verwenden.

- NL- RICHTLINIEN ZUR MÖBELPFLEGE

Im Hinblick auf die richtige Möbelpflege entfernen Sie bitte

op het onderstaande:

Reinigung ein sauberes, leicht mit Wasser oder Reinigungsmittel befeuchtetes Tuch verwenden, das

Trocknen Sie die Möbel anschließend mit einem sauberen, trockenen und weichen Tuch. Wenn die Möbel gründlicher gereinigt werden müssen, wischen Sie sie anschließend trocken. Verwenden Sie zum

Reinigen ein sauberes, trockenes und weiches Tuch.

worden schoongemaakt, dan mag deze stof licht delarna. Metalldelar och glas rengörs med tillgängliga i

werden befeuchtet mit Wasser oder ein Reinigungsmittel, das ist bestimmt für de

meubelreiniging, en dienen de gereinigde onderdelen Använd inte frätande rengöringsmedel, skurmedel

und anschließend trocken gewischt werden. Metalle und

glazen delen dienen volgens de bijgevoegde

aanwijzing te worden gereinigd met in de handel verkrijgbare schoonmaakmidelen voor dit soort materialen.

Verwenden Sie keine ätzenden, scheuernden oder anderen Mittel, deren Verwendungszweck nicht bekannt ist.

Auf den Reinigungsmitteln muss deutlich angegeben sein, dass sie für die Möbelreinigung bestimmt sind.

ACHTUNG!!! Stark glänzende Teile, von denen die Folie entfernt wurde, dürfen erst nach Ablauf von 72 Stunden gereinigt und in Gebrauch genommen werden.

- SRB- UPUTSTVA U OBLASTI ODRŽAVANJA NAMEŠTAJA

pravilnog održavanja nameštaja:

Verwenden Sie zum Reinigen ein sauberes, trockenes und weiches Tuch. Wenn die Anweisungen für die Reinigung von Möbeln vorgesehen sind. Die Einrichtung erfordert eine gründliche Reinigung, die leicht durchgeführt werden kann. ACHTUNG!!! Hochglänzende Elemente, die mit Wasser oder einem für Schutzfolien bestimmten Reinigungsmittel gereinigt wurden, dürfen nur nach der Reinigung der Einrichtung gereinigt u n d anschließend 72 Stunden lang trocken gewischt werden.

Elemente. Metall- und Glaselemente mit Reinigungsmitteln reinigen

, die im Handel erhältlich und für die Reinigung bestimmt sind **– UKR –**

toga tipa materijala, saglasno sa uputstvom koje je smešteno na

njima.

Verwenden Sie keine scheuernden oder kratzenden Mittel oder andere Mittel unbekannter Zusammensetzung.

Reinigungsmittel müssen deutlich gekennzeichnet sein. Verwenden

da sie für die Reinigung von Möbeln bestimmt ist. HINWEIS!!!

Polierte Elemente mit hohem Glanz, von

denen die Schutzfolie entfernt wurde, dürfen erst nach Ablauf von 72 Stunden gereinigt und verwendet werden.

- RO- INDICAŢII PENTRU ÎNGRIJIREA MÖBEL

Bitte beachten Sie die folgenden Hinweise zur richtigen Pflege Ihrer Möbel:

Anschließend werden die gereinigten Teile damit abgewischt, bis sie vollständig getrocknet

sind. Metall- und Glasteile müssen

mit handelsüblichen Reinigungsmitteln gereinigt werden **– LT –**

für die Reinigung von Materialien dieser Art

gemäß den Anweisungen auf den Materialien Bitte beachten Sie die folgenden Hinweise, damit

bzw.

Verwenden Sie keine ätzenden, scheuernden oder anderen Substanzen, deren Zweck und Verwendung unbekannt sind.

Reinigungsmittel müssen deutlich gekennzeichnet sein, dass sie für die Reinigung von Möbeln bestimmt sind.

ACHTUNG! Hochglänzende Elemente, von denen die Schutzfolie entfernt wurde, dürfen erst nach 72 Stunden gereinigt und verwendet werden.

- HR- POŠTOVANI

Bitte beachten Sie die folgenden Hinweise zur richtigen Pflege Ihrer Möbel:

Verwenden Sie zum Reinigen ein sauberes, trockenes und weiches Tuch. Bei

die Möbel eine gründliche Reinigung erfordern, kann das Tuch zum Reinigen ein sauberes, trockenes und weiches Tuch verwendet werden. Wenn eine gründliche Reinigung mit Wasser oder einem für Möbel geeigneten Mittel erforderlich ist, können Sie die Möbel reinigen und anschließend die Elemente leicht mit Wasser oder einem Reinigungsmittel a b w i s c h e n , das trocken ist. Metall- u n d Glaselemente sollten mit einem für die Reinigung von Möbeln vorgesehenen Mittel gereinigt und anschließend mit einem für solche Oberflächen geeigneten, im Handel erhältlichen Mittel und einem trockenen Tuch abgewischt werden. Metall und Glas

Reinigungsmittel müssen deutlich gekennzeichnet sein

ACHTUNG!!! Hochglänzende Elemente, von denen

nach unbekannter Einwirkung gereinigt werden.

die Folie entfernen.

- S- ANVISNINGAR AVSEENDE MÖBELSKÖTSEL

Vänligen befolgen nedanstående ratschläge för korrekten

Möbelpflege:

Verwenden Sie zur Reinigung ein sauberes, trockenes und weiches

Tuch.

Wenn die Möbel eine gründlichere Reinigung erfordern, kann dies sein

handeln medel som är avsedda för dessa material i enlighet med produktinstruktioner.

oder andere Reinigungsmittel mit unbekanntem

Verwendungszweck.

Reinigungsmittel müssen deutlich gekennzeichnet sein, dass sie

får användas till rengöring av möbler.

ACHTUNG!!! Hochglänzende Teile, von denen die Schutzfolie entfernt wurde, dürfen erst nach 72 Stunden gereinigt werden.

- I - INFORMAZIONI SULLA TEMATICA DELLA PULIZIA DEI MOBILI

Bitte seien Sie bei der Reinigung der Möbel äußerst vorsichtig.

Verwenden Sie zur Reinigung ein sauberes, trockenes und weiches Tuch. Wenn die Möbel einer gründlichen Reinigung bedürfen, können Sie sie mit etwas Wasser oder einem für die Möbelreinigung geeigneten Reinigungsmittel befeuchten und anschließend trocknen. Metall- oder Glasteile werden mit handelsüblichen, dafür geeigneten Reinigungsmitteln gereinigt.

Reinigung dieser Art von Materialien gemäß den beiliegenden Anweisungen.

Verwenden Sie keine ätzenden, scheuernden oder anderen

Reinigungsmittel

Reinigungsmittel müssen eine klare

ІНСТРУКЦІЯ З ДОГЛЯДУ ЗА МЕБЛЯМИ

Слід дотримуватися нижчеведеної інструкції з належного догляду за меблями:

Verwenden Sie zum Reinigen ein sauberes, trockenes und weiches Tuch.

Stoff. Wenn die Möbel einer gründlicheren Reinigung bedürfen, kann der Stoff leicht mit Wasser oder einem für die Reinigung von Möbeln bestimmten Reinigungsmittel angefeuchtet und anschließend trocken abgewischt werden. Metall- und Glasteile reinigen Sie mit handelsüblichen Reinigungsmitteln für diese Materialien gemäß den Anweisungen auf der Verpackung.

Verwenden Sie keine scheuernden, aggressiven Mittel oder andere Mittel mit unbekannter Wirkung.

BALDŲ PRIEŽIŪROS NURODYMAI

Damit Ihre Möbel richtig genutzt werden:

Bitte reinigen Sie sie mit einem sauberen, trockenen und weichen Tuch. Bei Bedarf können Sie das Tuch mit Wasser oder einem Möbelreiniger befeuchten und sorgfältig trocknen. Reinigen Sie Metall- und Glasteile mit geeigneten Reinigungsmitteln gemäß den Anweisungen auf der Verpackung.

Verwenden Sie keine aggressiven Scheuermittel.

Das Reinigungsmittel muss als für die Reinigung von Möbeln geeignet gekennzeichnet sein.

ACHTUNG!!! Glänzende Teile können 72 Stunden nach Entfernen der Schutzfolie gereinigt werden.

-LV- NORĀDĪJUMI PAR MĒBEĻU KOPŠANU

Bitte beachten S i e die folgenden Hinweise zur

der richtigen Pflege von Möbeln:

für die Reinigung dieser Art von Materialien gemäß den beiliegenden Anweisungen vorgesehen sind.

keine abrasiven oder anderen Mittel mit Schutzfolie verwenden, dürfen nur 72 Stunden

Auf Reinigungsmitteln muss deutlich angegeben sein, dass sie für die Reinigung von Möbeln bestimmt sind.

ACHTUNG!!! Glänzende Elemente, von denen die Schutzfolie entfernt wurde, dürfen erst nach 72 Stunden gereinigt und verwendet werden.

- EST – MÖÖBLIHOOLDUSE LISA

Bitte achten Sie besonders darauf, dass Sie bei der

für die Möbelpflege geeignet ist:

Verwenden Sie zum

Es kann leicht mit Wasser oder einem für die Reinigung von Möbeln bestimmten Mittel befeuchtet und anschließend abgewischt werden

gereinigten Elementen. Metallteile und Glas reinigen

mit entsprechenden im Handel erhältlichen Mitteln gemäß diesen

gemäß den AnweisungenAnweisungen

Verwenden Sie keine ätzenden, scheuernden oder anderen dafür ungeeigneten Mittel.

Auf den Reinigungsmitteln muss deutlich angegeben sein, dass sie für die Reinigung von Möbeln bestimmt sind.

ACHTUNG!!! Hochglänzende Elemente, von denen die Schutzfolie entfernt wurde, dürfen erst nach 72 Stunden gereinigt werden.

- EN –

Möbel, die Holzwerkstoffe (Spanplatten, Faserplatten, Sperrholz usw.) enthalten, können in die Raumluft geringe Mengen von Stoffen abgeben, die bei der Herstellung verwendet wurden. Die Höhe dieser Emissionen wurde geprüft und entspricht den geltenden Normen. Nach dem Aufbau der Möbel wird empfohlen, den Raum, in dem die Möbel stehen, regelmäßig zu lüften, und zwar etwa vier Wochen lang oder bis der Geruch verschwunden ist.

- DE –

Möbel mit Holzwerkstoffplatten (Spanplatten, Faserplatten, Sperrholz usw.) können unbedeutende
Mengen von Stoffen, die in den Produktionsprozessen verwendet werden, in die Raumluft emittieren. Die Höhe dieser Emissionen wird geprüft und entspricht den geltenden Normen. Nach dem Zusammenbau der Möbel ist es ratsam, den Raum, in dem die Möbel stehen, regelmäßig zu lüften, und zwar über etwa vier Wochen oder solange, bis der Geruch verschwindet.

- FR –

Möbel, die Holzwerkstoffplatten (Spanplatten, Holzfaserplatten, Sperrholzplatten usw.) enthalten, können
l'air des quantités négligeables de substances utilisées dans les processus de production. Le niveau de cette émission est examiné et il répond aux normes applicables. Après avoir assemblé les meubles, il est conseillé d'aérer régulièrement le local où se trouvent les meubles, ce qui va durer environ quatre semaines ou jusqu'à ce que l'odeur soit éliminée.

- ES –

Möbel aus Holzwerkstoffen (Spanplatten, Faserplatten, Sperrholz usw.) können unbedeutende Mengen von Stoffen, die bei der Herstellung verwendet werden, an die Raumluft abgeben. Die Höhe dieser Emissionen wurde geprüft und entspricht den geltenden Normen. Nach dem Aufbau der Möbel wird empfohlen, den Raum, in dem sie stehen, regelmäßig zu lüften. Dies sollte etwa vier Wochen lang oder bis zum Verschwinden des Geruchs wiederholt werden.

- PL -

Möbel, die Holzwerkstoffplatten (Spanplatten, Faserplatten, Sperrholz usw.) enthalten, können unbedeutende Mengen von Stoffen, die in Produktionsprozessen verwendet werden, an die Raumluft abgeben.
Die Höhe dieser Emissionen wurde geprüft und entspricht den geltenden Normen. Nach dem Zusammenbau des Möbelstücks wird empfohlen, den Raum, in dem sich das Möbelstück befindet, regelmäßig zu lüften, was etwa vier Wochen lang oder bis zur Beseitigung des Geruchs erfolgen sollte.

- RU -

Möbel, die Holzwerkstoffe (Spanplatten, Faserplatten, Sperrholz usw.) enthalten, können geringe Mengen von Stoffen, die in Produktionsprozessen verwendet werden, an die Raumluft abgeben. Die Höhe dieser Emissionen wurde geprüft und entspricht den geltenden Normen. Nach dem Zusammenbau der Möbel wird empfohlen, den Raum mit den Möbeln etwa vier Wochen lang oder bis zur Beseitigung des Geruchs regelmäßig zu lüften.

- CZ -

Möbel mit Holzwerkstoffplatten (Spanplatten,
Holzfaserplatten, Sperrholz usw.) können geringe Mengen der bei der Herstellung verwendeten Stoffe an die Raumluft abgeben. Der Gehalt dieser Emissionen wird geprüft und entspricht den geltenden Normen.
Nach der Montage der Möbel wird empfohlen, den Raum, in dem sich die Möbel befinden,
regelmäßig zu lüften, und zwar etwa vier Wochen lang oder bis der Geruch verschwunden ist.

- SK –

Von Möbeln, bei denen einige Teile aus Holzwerkstoffplatten (Spanplatten, Holzfaserplatten, Sperrholz usw.) hergestellt sind, können geringe Mengen von Stoffen, die bei der Herstellung verwendet werden, in die Raumluft abgegeben werden. Die Höhe dieser Emissionen wird geprüft und entspricht den geltenden Normen. Nach dem Zusammenbau der Möbel
Es wird empfohlen, den Raum, in dem Sie die montierten Möbel aufgestellt haben, regelmäßig zu lüften. Lüften Sie etwa vier Wochen lang oder bis der Geruch verschwunden ist.

- HU –

Möbel, die Holzwerkstoffe (Spanplatten, Faserplatten, Sperrholzplatten usw.) enthalten, können geringe Mengen der bei der Herstellung
. Der Emissionsgrad wurde getestet und entspricht den Anforderungen der geltenden Normen. Nach dem Zusammenbau der Möbel wird empfohlen, den Raum, in dem sich die Möbel befinden, regelmäßig zu lüften, und zwar etwa vier Wochen lang oder bis der Geruch verschwunden ist.

- BG –

Möbel, bei denen Holzwerkstoffplatten (Spanplatten, Holzfaserplatten, Sperrholzplatten usw.) verwendet wurden, können in den Räumen geringe Mengen an Stoffen freisetzen, die in den Herstellungsprozessen verwendet wurden. Der Gehalt dieser Stoffe wurde getestet und entspricht den geltenden Normen. Nach dem Zusammenbau der Möbel wird empfohlen, den Raum, in dem sich die Möbel befinden, etwa vier Wochen lang oder bis zum Verschwinden des Geruchs regelmäßig zu lüften.

- TR –

Möbel, die Holzplatten (Sunta, Sperrholz, etc.) enthalten, können geringe Mengen der bei ihrer Herstellung verwendeten Stoffe an die Raumluft abgeben
. Der Emissionsgrad wurde getestet und entspricht den geltenden Normen. Nach der Montage der Möbel wird empfohlen, den Raum, in dem sich die Möbel befinden, etwa vier Wochen lang oder bis zum Verschwinden des Geruchs regelmäßig zu lüften.

- PT –

Möbel, die Holzwerkstoffplatten (Spanplatten, Faserplatten, Sperrholz usw.) enthalten, können in geringen Mengen Stoffe an die Raumluft abgeben, die
. Der Grad dieser Emissionen wird geprüft und entspricht den geltenden Normen. Nach der Montage eines Möbelstücks wird empfohlen, den Raum, in dem sich das Möbelstück befindet, regelmäßig zu lüften, und zwar etwa vier Wochen lang oder bis der Geruch verschwunden ist.

- SLO –

Möbel aus Holzwerkstoffen (Spanplatten, Holzfaserplatten, Furnier usw.) können geringe Mengen von Stoffen, die bei der Herstellung verwendet wurden, an die Raumluft abgeben. Die Höhe dieser Emissionen wurde geprüft und entspricht den geltenden Normen. Nach der Aufstellung der Möbel wird empfohlen, den Raum, in dem sich die Möbel befinden, regelmäßig zu lüften. Die Belüftung sollte etwa vier Wochen lang oder so lange dauern, bis der Geruch verschwunden ist.

- NL –

Möbel, die Holzwerkstoffe (Spanplatten, Faserplatten, Sperrholz usw.) enthalten, können in die Raumluft unbedeutende Mengen von Stoffen abgeben, die im Produktionsprozess verwendet werden. Der Grad dieser Emissionen wird getestet und entspricht den geltenden Normen. Nach dem Aufbau eines Möbelstücks wird empfohlen, den Raum, in dem es aufgestellt wurde, regelmäßig zu lüften, und zwar etwa vier Wochen lang oder bis der Geruch verschwunden ist.

- SRB –

Möbel, die Holzwerkstoffplatten enthalten (Spanplatten, Faserplatten, Sperrholzplatten usw.), können in die Raumluft unbedeutende Mengen von Stoffen abgeben, die im Produktionsprozess verwendet werden. Das Niveau dieser Emissionen wird getestet und entspricht den geltenden Normen. Nach der Montage der Einrichtung wird empfohlen, den Raum mit der Einrichtung regelmäßig zu lüften, was etwa vier Wochen dauern sollte oder bis der Geruch beseitigt ist.

- EST –

Möbel, die Holzwerkstoffe (Spanplatten, Holzfaserplatten, Sperrholz usw.) enthalten, können in geringem Maße Stoffe abgeben, die in Produktionsprozessen verwendet werden.
Die Emissionswerte wurden getestet und entsprechen den geltenden Normen. Nach dem Zusammenbau der Möbel wird empfohlen, den Raum mit den Möbeln regelmäßig zu lüften, was
etwa vier Wochen oder bis zum Verschwinden des Geruchs dauern sollte.

- **RO –**

Möbel, die Holzwerkstoffplatten (Spanplatten, Faserplatten, Sperrholz usw.) enthalten, können in die Umwelt unbedeutende Mengen von Stoffen, die bei der Herstellung verwendet werden, an die Umgebung abgeben. Die Höhe dieser Emissionen wird gemessen und entspricht den geltenden Normen. Nach dem Zusammenbau der Möbel wird empfohlen, den Raum regelmäßig etwa vier Wochen lang oder bis zum Verschwinden des Geruchs zu lüften.

- **HR –**

Möbel, die Holzwerkstoffe (Spanplatten, Faserplatten, Sperrholz usw.) enthalten, können in die Luft Raum, unbedeutende Mengen von Stoffen, die in Produktionsprozessen verwendet werden. Die Höhe dieser Emissionen wurde geprüft und entspricht den geltenden Normen. Nach der Montage der Einrichtung wird empfohlen, den Raum, in dem sich die Einrichtung befindet, regelmäßig zu lüften, und zwar etwa vier Wochen dauern sollte oder bis der Geruch verschwunden ist.

- **IT –**

Möbel, die Holzwerkstoffplatten (Spanplatten, Faserplatten, Sperrholz usw.) enthalten, können in den Räumen, in denen diese Möbel aufgestellt sind, unbedeutende Mengen von Stoffen, die im Produktionsprozess verwendet werden, an die Luft abgeben. Das Ausmaß dieser Emissionen wird kontrolliert und entspricht den geltenden Normen. Nach dem Aufbau der Möbel wird empfohlen, den Raum, in dem sich diese Möbel befinden, regelmäßig zu lüften, was etwa vier Wochen oder bis zum bis der Geruch verschwunden ist.

- **UKR –**

Möbel, die Holzwerkstoffe enthalten (Oriented Strand Board oder Holzfaserplatten, Sperrholz), können in Innenräumen geringe Mengen an Stoffen freisetzen, die im Produktionsprozess verwendet werden. Der Grad dieser Emissionen wird gemessen und entspricht den geltenden Normen. Es wird empfohlen, , in denen sich neu aufgestellte Möbel befinden, regelmäßig zu lüften – dies sollte etwa vier Wochen lang oder bis zum Verschwinden des Geruchs erfolgen.

- **LT –**

Baldai, kurių sudėtyje yra medienos plokščių (medžio drožlių plokščių, medžio plaušo plokščių, faneros ir kt.) į patalpų orą gali išskirti nedidelį kiekį medžiagų, naudojamų gamybos procesuose. Šios emisijos lygis yra tikrinamas ir atitinka galiojančius standartus.

Es wird empfohlen, den Raum, in dem sich der Surinkus befindet, regelmäßig zu lüften, was etwa 4 Wochen dauern sollte, bis der Geruch vollständig verschwunden ist.

- **LV -**

Holzmöbel (Spanplatten, Faserplatten, Sperrholz usw.) können geringe Mengen an Stoffen an den Raum abgeben, die im Herstellungsprozess verwendet werden. Das Emissionsniveau wird untersucht und entspricht den aktuellen Standards. Nach der Aufstellung der Möbel wird empfohlen, den Raum, in dem sich die Möbel befinden, regelmäßig zu lüften – mindestens vier Wochen lang oder bis der Geruch vollständig verschwunden ist.

- **FI –**

Möbel, die Holzwerkstoffe (Spanplatten, Faserplatten, Sperrholz usw.) enthalten, können geringe Mengen der im Produktionsprozess verwendeten Stoffe an die Raumluft abgeben. Die Höhe dieser Emissionen wurde untersucht und entspricht den geltenden Normen. Nach der Installation der Möbel wird empfohlen, den Raum, in dem sich die Möbel befinden, regelmäßig zu lüften, und zwar mindestens vier Wochen lang oder bis der Geruch verschwunden ist.