ACTIVESHOP®

MANUAL DE INSTRUCCIONES

Camilla de masaje plegable de madera Balance Lux de 3 segmentos, 190 x 70 cm

Importador:
ACTIVESHOP SP. Z O.O.
C/ Graniczna 8b, edif. DC2A
54-610 Wrocław, Polonia
www.activeshop.com.pl
Rev. A/02/2026

Escanear para diferente idiomas

Gracias por elegir nuestro producto.
Le rogamos que lea el manual de instrucciones antes de utilizarlo por primera vez y que lo conserve para futuras consultas.

La camilla de masaje plegable BALANCE Lux con patas de madera es una solución práctica y versátil, diseñado pensando en el trabajo diario de masajistas, fisioterapeutas y otros especialistas. Su estructura de tres segmentos garantiza estabilidad y comodidad tanto para el profesional que realiza el tratamiento como para el paciente. Gracias a
Gracias a sus dimensiones compactas, su ligereza y la bolsa incluida, resulta ideal también para el trabajo móvil, ya que permite plegarlo y transportarlo de forma rápida y cómoda.

Datos técnicos	
Material del revestimiento	Cuero sintético
Relleno	Espuma
Capacidad de carga máxima	225 kg

Estructura del equipo:

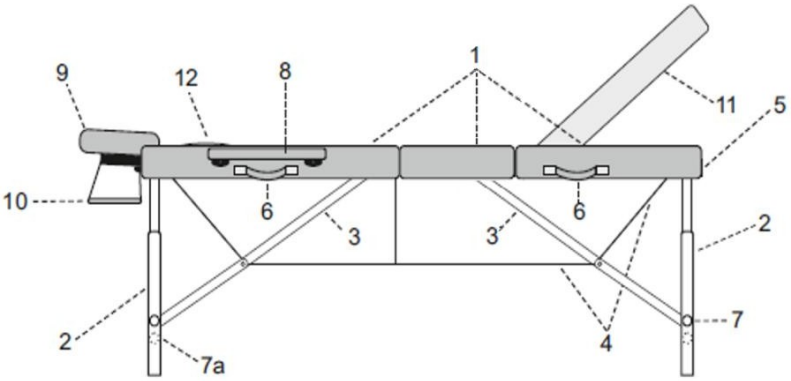

1. Tableros de la mesa
2. Patas
3. Soportes para el tablero
4. Tensado por cable
5. Cierre tipo maleta
6. Asas de transporte
7. Tornillos / pasadores para ajustar la altura 7a. Tornillos adicionales
8. Reposabrazos
9. Reposacabezas
10. Reposabrazos
11. Tablero ajustable
12. Tapón para el hueco facial

Instrucciones de montaje

1. La mesa plegada tiene el aspecto de una maleta. Abre las cremalleras y despliega los tableros de la mesa
2. Saca los accesorios (reposabrazos, reposacabezas y bandeja para los brazos)
3. Separa las patas hacia fuera de la mesa

4. Coloca la mesa sobre las patas y presiona en la unión de los tableros
5. Comprueba la tensión del cable
6. Ajuste la altura deseada del tablero siguiendo las instrucciones que se indican a continuación
7. Introduce los reposabrazos en los orificios situados en el lateral de la mesa

8. Fija el cojín al cabecero con las tiras de velcro y, a continuación, introduce el cabecero en los orificios situados en la parte superior de la cama. Utiliza el cierre de seguridad para bloquear el cabecero en la posición deseada.

La bandeja para los brazos se puede fijar de dos maneras

Ajuste de la altura:

1	2	3	Mesas	Descripción de la actividad
			De madera	1. Desatornilla los tornillos que fijan los soportes a las patas de la mesa. 2. Ajuste los soportes a la altura que desee. 3. Aprieta los tornillos.
			De aluminio	1. Presione el pasador de bloqueo. 2. Coloca el soporte de la encimera en la posición deseada. 3. Ajusta el orificio al pasador.

Ajuste del respaldo:

- Una vez abierta la hebilla situada en el extremo de la mesa (en el lado opuesto al reposacabezas), puedes levantar el respaldo y ajustarlo a la posición deseada.
- Una vez ajustado el respaldo, vuelve a colocar la hebilla.

Atención

- Antes de colocar al paciente, asegúrese de que las patas exteriores estén correctamente separadas y de que las cuerdas estén en buen estado y debidamente tensadas.
- La carga máxima de la camilla de masaje es de 225 kg.

Recomendaciones:

1. La camilla está diseñada para uso en interiores.
2. Está prohibido cambiar la posición de la mesa cuando esté cargada.
3. Está prohibido saltar bruscamente sobre la mesa, así como sentarse, arrodillarse o apoyarse directamente en el reposacabezas y los reposabrazos.
4. La mesa solo se puede transportar plegada y con el cierre asegurado.
5. Al plegar la mesa, preste atención a la disposición de los cables. No apriete los cables.
6. La camilla debe utilizarse y almacenarse lejos de fuentes directas de fuego y calor.
7. Si se utiliza correctamente, la mesa puede funcionar sin problemas durante años.
8. Los daños derivados del incumplimiento de las indicaciones anteriores no dan derecho a reclamación.

Dimensiones del aparato

Dimensiones una vez montado: 95 x 70 x 15 cm

Limpieza y mantenimiento:

Para mantener el producto en buen estado técnico y garantizar su máxima vida útil, debe limpiarse y mantenerse regularmente.

- Superficie de la cama: utilice un paño limpio y suave. Se puede utilizar una pequeña cantidad de un producto especial para la limpieza e impregnación de pieles sintéticas.
- Las superficies de madera o contrachapado deben limpiarse con un paño suave y ligeramente humedecido, y luego secarse bien. No se deben utilizar productos químicos.

¡Atención!

La madera, al ser un material natural, puede presentar variaciones en la disposición de los anillos, los tonos de color y la presencia de elementos naturales como vetas o motas. No se trata de defectos del producto; al contrario, son prueba de su autenticidad y origen natural. Estas características no constituyen motivo de reclamación.

Medidas de seguridad:

1. El dispositivo es un equipo profesional destinado al uso en centros de estética. El manejo del dispositivo exclusivamente por parte de personal de estética cualificado permite evitar efectos indeseados durante el tratamiento.
2. No se debe desmontar el aparato ni intentar utilizarlo para fines distintos a los indicados en este manual de instrucciones. Cualquier tarea de mantenimiento o reparación debe ser realizada exclusivamente por un técnico del servicio técnico autorizado (la empresa ACTIVESHOP Sp. z o.o.).
3. No instale ni utilice el dispositivo cerca de líquidos, en lugares húmedos o con las manos mojadas. Asegúrese de que no entre ningún líquido en el dispositivo.
4. Desenchufe inmediatamente el dispositivo y póngase en contacto con el servicio técnico autorizado de la empresa ACTIVESHOP Sp. z o.o. en los siguientes casos: a) ha entrado líquido en el dispositivo, b) el dispositivo desprende un olor extraño, humo o emite ruidos extraños, c) el cable de alimentación está dañado, d) el dispositivo se ha volcado o se ha dañado su carcasa.
5. No coloque ningún objeto sobre los cables. No instale el aparato en lugares donde alguien pueda pisar el cable de alimentación.
6. Por motivos de seguridad, desconecte el cable de alimentación de la toma de corriente cada vez que termine de utilizar el dispositivo.
7. No introduzca objetos extraños en el interior del dispositivo. En caso de que un objeto extraño entre en el interior, desconecte el cable de la toma de corriente y póngase en contacto con el distribuidor o el fabricante.
8. No coloque el dispositivo sobre un carro, estante o vehículo inestable. En caso de caída, el dispositivo podría sufrir daños.
9. Para garantizar el periodo de vida útil establecido del dispositivo, se recomienda esperar un minuto antes de volver a pulsar el botón de encendido (entre el encendido y el apagado y viceversa).
10. La alimentación eléctrica debe cumplir con las especificaciones indicadas en la placa de características. De lo contrario, existe el riesgo de que el dispositivo funcione incorrectamente, se dañe o incluso se queme.

ATENCIÓN

1. En caso de daños en el cable de alimentación u otras averías, póngase en contacto con un servicio técnico autorizado; así se evitarán riesgos.
2. Este aparato puede ser utilizado por niños de al menos 8 años de edad, por personas con capacidades físicas y mentales reducidas, así como por personas que no estén familiarizadas con el funcionamiento de este equipo, siempre que se les proporcione la supervisión o instrucción adecuadas sobre el uso correcto y seguro del mismo y que comprendan los riesgos asociados.
3. No deje el aparato sin vigilancia cuando haya niños o personas que no tengan los conocimientos suficientes para utilizarlo cerca del mismo.
4. El dispositivo no está diseñado para que lo utilicen los niños. No permita que los niños jueguen con el dispositivo.
5. Este aparato eléctrico no es un juguete. El uso incorrecto o el contacto con el eléctrico puede suponer un riesgo para la salud o provocar la muerte, por lo que el dispositivo debe utilizarse y guardarse fuera del alcance de los niños.

Eliminación del dispositivo

Con el fin de proteger el medio ambiente, de conformidad con la Directiva 2012/19/UE sobre residuos de aparatos eléctricos y electrónicos, los aparatos eléctricos usados deben recogerse por separado y entregarse en puntos de recogida de residuos de aparatos eléctricos y electrónicos. Se deben seguir las normas relativas a la eliminación de este tipo de aparatos y no tirarlos a los contenedores de residuos domésticos.

Al final de su vida útil, estos aparatos siguen conteniendo componentes valiosos aptos para el reciclaje, por lo que deben entregarse para su reciclaje en los puntos de recogida correspondientes o a la empresa ACTIVESHOP Sp. z o.o.

Almacenamiento y transporte

El dispositivo debe transportarse a una temperatura comprendida entre (–)20 °C y (+)40 °C, exclusivamente en su embalaje original. Debe almacenarse en una sala bien ventilada y con una humedad relativa no superior al 90 %. Temperatura de funcionamiento de (+)10 °C a (+)40 °C. Durante los procesos
Durante el almacenamiento y el transporte, no se debe lanzar ni dejar caer el dispositivo, ni exponerlo a golpes o a la intemperie.