ACTIVESHOP®

HASZNÁLATI UTASÍTÁS

Azzurro F18 pedikűr porelszívó

Importer

ACTIVESHOP Sp.z o.o.
ul. Graniczna 8b, bud DC 2A
54-610 Wrocław,
Lengyelország
www.activeshop.com.pl
Rew. A/05/2024

Méretek

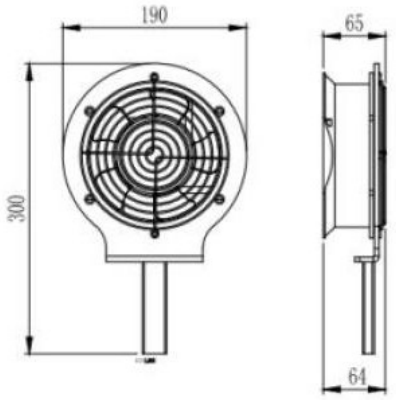

Lazítsa meg a gombot, és helyezze be az abszorber négyszögletes csövét a rögzítőbe, majd húzza meg a gombot.

Nyomja meg a kapcsológombot, a ventilátor működésbe lép. Nyomja meg újra a kapcsológombot, a ventilátor leáll.

BIZTONSÁGI INTÉZKEDÉSEK

1. A készülék szépségszalonokban való használatra szánt professzionális berendezés. A készülék kizárólag képzett kozmetikus személyzet általi működtetésével elkerülhetők a kezelés során a nemkívánatos következmények.
2. A készüléket nem szabad szétszedni, és nem szabad megkísérelni a készüléket a jelen használati útmutatóban megadott célokon kívül más célra használni. Minden szervizelést és javítást kizárólag erre felhatalmazott szerviztechnikus (ACTIVESHOP Sp. z o.o. cég) végezhet.
3. A készüléket ne telepítse vagy működtesse folyadékok, nedves helyek közelében, illetve nedves kézzel - hogy folyadékok ne kerüljenek a k é s z ü l é k b e .
4. Az alábbi esetekben azonnal húzza ki a készüléket a konnektorból, és forduljon az ACTIVESHOP Kft. által biztosított hivatalos szervizközponthoz:
(a) folyadék került a készülékbe, b) a készülék furcsa szagot, füstöt vagy furcsa hangokat ad ki,
c) a tápkábel megsérült, d) a készüléket felborították vagy a háza megsérült.
5. Ne helyezzen semmilyen tárgyat a kábelekre. Ne helyezze a készüléket olyan helyre, ahol valaki ráléphet a tápkábelre.
6. Biztonsági okokból húzza ki a tápkábelt a konnektorból minden alkalommal, amikor befejezi a készülékkel való munkát.
7. Ne helyezzen semmit a k é s z ü l é k nyílásába. Ha idegen tárgy k e r ü l a nyílásba, húzza ki a kábelt a konnektorból, és lépjen kapcsolatba a forgalmazóval vagy a gyártóval.
8. Ne helyezze a készüléket instabil kocsira, polcra vagy járműre. A készülék leejtés esetén megsérülhet.
9. A készülék rögzített élettartamának garantálása érdekében ajánlott egy perc szünetet tartani a bekapcsológomb újbóli megnyomása előtt (a be- és kikapcsolás és fordítva).
10. A tápegységnek meg kell felelnie a teljesítménytáblán szereplő előírásoknak. Ellenkező esetben fennáll a készülék meghibásodásának, sérülésének vagy akár kiégésének veszélye.

VIGYÁZAT!

1. A tápkábel sérülése vagy egyéb meghibásodás esetén forduljon hivatalos szervizközponthoz - így elkerülhető minden veszély.
2. Ezt a készüléket legalább 8 éves gyermekek, valamint csökkent fizikai és szellemi képességű, illetve a készülékkel kapcsolatos tapasztalatok és ismeretek hiányával rendelkező személyek is használhatják, ha felügyeletet vagy oktatást biztosítanak a készülék biztonságos használatáról, hogy a kapcsolódó kockázatokat megértsék.
3. A felszereléssel nem szabad játszaniuk a gyermekeknek. Ne engedje, hogy gyermekek játsszanak a készülékkel.
4. Ne hagyja a készüléket felügyelet nélkül, ha gyermekek vagy a készülék használatáról nem kellő ismeretekkel rendelkező személyek tartózkodnak a közelben.
5. Ez az elektromos készülék nem játék. Az elektromos készülék helytelen használata vagy az elektromos készülékkel való érintkezés egészségügyi kockázatot jelenthet vagy halálhoz vezethet, ezért a készüléket gyermekek számára elérhetetlen helyen kell használni és tárolni.

A KÉSZÜLÉK ÁRTALMATLANÍTÁSA

Az elhasznált elektromos készülékeket, szerelvényeket és csomagolást a környezetvédelmi elveknek megfelelően újrahasznosító központokban kell ártalmatlanítani. Az elektromos készülékeket nem szabad a háztartási hulladékgyűjtő edényekbe dobni. Tartsa be az ilyen típusú berendezések ártalmatlanítására vonatkozó szabályokat. A környezet védelme érdekében a 2012/19/EK irányelvvel összhangban a hulladék használt elektromos és elektronikai használt elektromos készülékekről szóló irányelvvel összhangban. az elektromos berendezéseket elkülönítve kell gyűjteni, és a használt elektronikus és elektromos berendezések gyűjtőhelyein kell leadni.

Az elhasználódott és régi készülékek teljes mértékben újrahasznosítható alkatrészeket tartalmaznak, ezért azokat újrahasznosításra kell leadni. Ezért azokat a megfelelő gyűjtőpontokon, valamint az ACTIVESHOP Kft.

TÁROLÁS ÉS SZÁLLÍTÁS

A készüléket kizárólag eredeti csomagolásában, (-) 20 °C és (+) 50 °C közötti hőmérsékleten szabad szállítani. A készüléket jól szellőző helyen, legfeljebb 75%-os relatív páratartalom mellett tárolja. Üzemi hőmérséklet (+) 10 °C és (+) 40 °C között. A tárolási és szállítási folyamatok során a készüléket nem szabad eldobni vagy leejteni, mechanikus ütéseknek vagy légköri hatásoknak kitenni.