ACTIVESHOP®

INSTRUKCJA OBSŁUGI

Stół składany do masażu drewniany Balance
3 segmentowy 186x60cm

Importer:
ACTIVESHOP SP. Z O.O.
ul. Graniczna 8b, bud. DC2A
54-610 Wrocław, Polska
www.activeshop.com.pl
Rev. A/02/2026

Scan for different languages

Dziękujemy za wybranie naszego produktu.
Prosimy zapoznać się z instrukcją obsługi przed pierwszym użyciem i zachować ją na później.

Składany stół do masażu BALANCE z drewnianymi nogami to praktyczne i wszechstronne rozwiązanie, stworzone z myślą o codziennej pracy masażystów, fizjoterapeutów oraz innych specjalistów. Trzysegmentowa konstrukcja zapewnia stabilność i wygodę zarówno osobie wykonującej zabieg, jak i pacjentowi. Dzięki kompaktowym wymiarom, lekkości oraz dołączonej torbie, doskonale sprawdza się również w pracy mobilnej – umożliwiając szybkie i wygodne składanie oraz przenoszenie.

Dane techniczne	
Materiał obicia	Skóra syntetyczna
Wypełnienie	Pianka
Maksymalne udźwig	225kg

Budowa urządzenia:

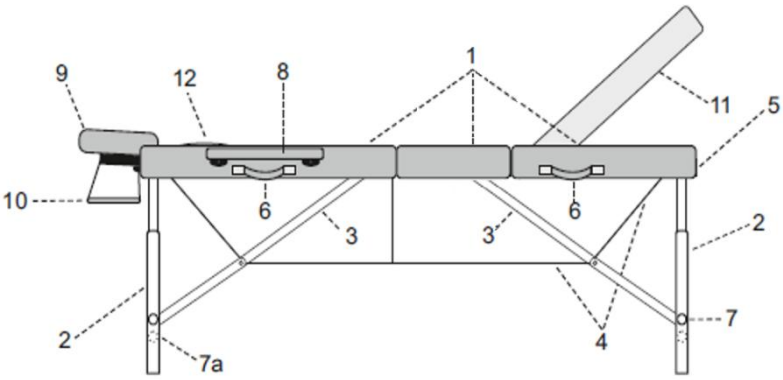

1. Blaty stołu
2. Nogi
3. Wsporniki do blatu
4. Naciąg linkowy
5. Zamek walizkowy
6. Uchwyty transportowe
7. Śruby / bolce do regulacji wysokości

7a. Dodatkowe śruby

8. Podłokietniki
9. Zagłówek
10. Półka pod ramiona
11. Regulowany blat
12. Zatyczka wycięcia na twarz

Instrukcja montażu

1. Złożony stół przypomina walizkę. Otwórz zamki i rozchyl blaty stołu
2. Wyciągnij akcesoria (podłokietniki, zagłówek i półkę pod ramiona)
3. Rozłóż nogi na zewnątrz stołu

4. Postaw stół na nogach i dociśnij go na łączeniu blatów
5. Sprawdź naciąg linkowy
6. Ustaw preferowaną wysokość blatu zgodnie z instrukcją poniżej
7. Wsuń podłokietniki do otworów znajdujących się z boku stołu

8. Przyczep poduszkę do zagłówka za pomocą rzepów, a następnie wsuń zagłówek w otwory znajdujące się na szczycie łóżka. Użyj zatrzasku, by zablokować zagłówek w wybranej pozycji.

Półkę pod ramiona można przypiąć na dwa sposoby

Regulacja wysokości:

1	2	3	Stoły	Opis czynności
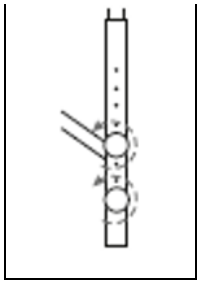			Drewniane	1. Odkręć śruby mocujące wsporniki do nóg stołu. 2. Ustaw wsporniki na wybranej przez siebie wysokości. 3. Przykręć śruby.
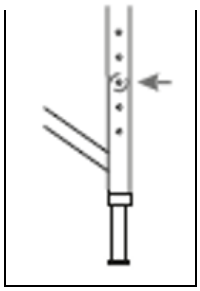	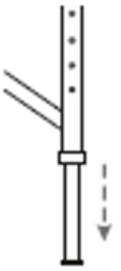	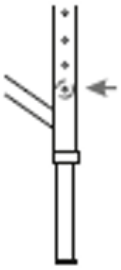	Aluminiowe	1. Wcisnąć bolec blokujący. 2. Przełożyć wspornik do blatu w wybrane położenie. 3. Dopasować otwór do bolca.

Regulacja oparcia:

- Po otwarciu sprzączki znajdującej się na końcu stołu (po przeciwległej stronie od zagłówka) możesz podnieść oparcie i dostosować je do wybranej pozycji.
- Po ustawieniu oparcia, załóż sprzączkę z powrotem.

Uwaga

- Przed ułożeniem pacjenta należy upewnić się, że nogi zewnętrzne są prawidłowo rozstawione, a linki znajdują się w dobrym stanie technicznym i są odpowiednio napięte.
- Obciążenie maksymalne stołu do masażu wynosi 225kg.

Zalecenia:

1. Stół przeznaczony jest do użytku wewnątrz pomieszczeń.
2. Zabrania się zmiany położenia stołu, jeżeli jest on pod obciążeniem.
3. Zabrania się gwałtownego wskakiwania na stół, a także siadania, klękania i opierania się bezpośrednio o zagłówek i podłokietniki.
4. Stół może być transportowany wyłącznie w stanie złożonym i z zabezpieczonym zamkiem.
5. Przy składaniu stołu należy zwrócić uwagę na ułożenie linek. Nie zatrzaskiwać linek.
6. Stół powinien być użytkowany i przechowywany z dala od bezpośrednich źródeł ognia i ciepła.
7. Właściwe użytkowany stół może bezawaryjnie służyć latami.
8. Uszkodzenia powstałe w skutek niestosowania się do powyższych uwag nie są podstawą do reklamacji.

Wymiary urządzenia

Wymiary po złożeniu 93 x 60 x 15cm

Czyszczenie i konserwacja:

By utrzymać produkt w dobrej kondycji technicznej i zapewnić mu maksymalnie długą żywotność, należy go regularnie czyścić i konserwować.

- Powierzchnia łóżka – używaj czystej, miękkiej ściereczki. Można wykorzystać niewielką ilość specjalnego środka do czyszczenia i impregnacji skór syntetycznych.
- Powierzchnie wykonane z drewna lub sklejki należy czyścić miękką, lekko wilgotną ściereczką, a następnie dokładnie osuszyć. Nie wolno używać żadnych środków chemicznych.

Uwaga!

Drewno jako materiał naturalny może charakteryzować się różnicami w układzie słojów, odcieniach koloru oraz występowaniem naturalnych elementów takich jak smugi czy kropki. Nie są one wadą produktu – przeciwnie, świadczą o jego autentyczności i naturalnym pochodzeniu. Takie cechy nie stanowią podstawy do reklamacji.

Środki bezpieczeństwa:

1. Urządzenie jest profesjonalnym sprzętem do stosowania w gabinetach kosmetycznych. Obsługa urządzenia wyłącznie przez wykwalifikowany personel kosmetyczny pozwala uniknąć niepożądanych skutków podczas zabiegu.
2. Nie wolno rozmontowywać urządzenia ani podejmować prób stosowania go do innych celów niż wskazane w niniejszej instrukcji obsługi. Wszelkie prace serwisowe i naprawy musi wykonywać wyłącznie pracownik autoryzowanego serwisu (firma ACTIVESHOP Sp. z o.o.).
3. Nie wolno instalować ani obsługiwać urządzenia w pobliżu płynów, mokrych miejsc lub mokrymi rękami. Należy zadbać o to, by żadne płyny nie dostały się do urządzenia.
4. Należy natychmiast wyjąć wtyczkę z gniazdka i skontaktować się z autoryzowanym serwisem świadczonym przez firmę ACTIVESHOP Sp. z o.o. w następujących przypadkach: a) płyn dostał się do urządzenia, b) urządzenie wydziela dziwny zapach, dym lub wydaje dziwne dźwięki, c) przewód zasilający został uszkodzony, d) urządzenie zostało przewrócone lub uszkodzono jego obudowę.
5. Nie wolno kłaść żadnych przedmiotów na kablach. Nie należy instalować urządzenia w miejscach, w których ktoś może nadepnąć na przewód zasilający.
6. Dla celów bezpieczeństwa należy wyjąć kabel zasilania z gniazdka po każdorazowym zakończeniu pracy z urządzeniem.
7. Nie wolno umieszczać obcych elementów wewnątrz urządzenia. W przypadku, gdy niepożądany element dostanie się do środka, należy wyjąć przewód z gniazdka zasilania i skontaktować się z dystrybutorem lub producentem.
8. Nie wolno umieszczać urządzenia na niestabilnym wózku, półce lub pojeździe. W razie upadku urządzenie może ulec uszkodzeniu.
9. W celu zagwarantowania ustalonego okresu przydatności urządzenia zaleca się zachować odstęp jednej minuty przed powtórnym naciśnięciem przycisku zasilania (między włączeniem, a wyłączeniem i odwrotnie).
10. Zasilanie musi być zgodne ze specyfikacją umieszczoną na tabliczce znamionowej. W przeciwnym razie istnieje ryzyko niepoprawnego działania urządzenia, jego uszkodzenia, a nawet spalenia.

UWAGA

1. W przypadku uszkodzenia przewodu zasilania lub innych awarii, należy skontaktować się z autoryzowanym serwisem – pozwoli to uniknąć zagrożenia.
2. Niniejsze urządzenie może być użytkowane przez dzieci w wieku co najmniej 8 lat, przez osoby o obniżonych zdolnościach fizycznych i umysłowych, a także przez osoby niezaznajomione ze sposobem działania tego sprzętu, jeżeli zostanie im zapewniony odpowiedni nadzór lub instruktaż na temat prawidłowego korzystania w sposób bezpieczny i by związane z tym zagrożenia były zrozumiałe.
3. Nie pozostawiać urządzenia bez nadzoru, gdy dzieci lub osoby nieposiadające wystarczającej wiedzy w zakresie używania urządzenia znajdują się w jego pobliżu.
4. Urządzenie nie jest przeznaczone do zabawy przez dzieci. Nie wolno pozwalać dzieciom na zabawę z urządzeniem.
5. Niniejsze urządzenie elektryczne nie jest zabawką. Nieprawidłowe użycie lub kontakt z urządzeniem elektrycznym może stanowić ryzyko utraty zdrowia lub doprowadzić do śmierci, dlatego też urządzenie należy używać i przechowywać poza zasięgiem dzieci.

Utylizacja urządzenia

W celu ochrony środowiska naturalnego, zgodnie z dyrektywą 2012/19/WE dotyczącą zużytych urządzeń elektrycznych i elektronicznych, zużyte urządzenia elektryczne należy zbierać oddzielnie i przekazywać je do punktów zbiórki zużytego sprzętu elektronicznego i elektrycznego. Należy postępować zgodnie z zasadami dotyczącymi wyrzucania tego typu sprzętu i nie wrzucać go do pojemników z odpadami domowymi.

Pod koniec użyteczności urządzenia te nadal zawierają pełnowartościowe elementy nadające się do recyklingu, dlatego należy przekazywać je do ponownego przetworzenia do odpowiednich punktów zbiórki lub do firmy ACTIVESHOP Sp. z o.o.

Przechowywanie i transport

Urządzenie powinno być transportowane w temperaturze w zakresie od (–)20°C do (+)40°C wyłącznie w oryginalnym opakowaniu. Należy przechowywać je w dobrze wentylowanym pomieszczeniu i wilgotności względnej nie większej niż 90%. Temperatura eksploatacji od (+)10°C do (+)40 °C. Podczas procesów magazynowania i transportu, nie można rzucać i upuszczać urządzenia, narażać go na działanie wstrząsów mechanicznych lub czynników atmosferycznych.