GEBRUIKSAANWIJZING

Balance houten opvouwbare massagetafel, 3-delig, 186 x 60 cm

Importeur:
ACTIVESHOP SP. Z O.O.
ul. Graniczna 8b, gebouw DC2A
54-610 Wrocław, Polen
www.activeshop.com.pl
Rev. A/02/2026

Scan voor verschillend talen

Hartelijk dank dat u voor ons product hebt gekozen.
Lees de gebruiksaanwijzing voor het eerste gebruik en bewaar deze voor later.

De opvouwbare massagetafel BALANCE met houten poten is een praktische en veelzijdige oplossing, ontworpen voor het dagelijkse werk van masseurs, fysiotherapeuten en andere specialisten. De driedelige constructie zorgt voor stabiliteit en comfort voor zowel de behandelaar als de patiënt. Dankzij het compacte
Dankzij zijn afmetingen, het lichte gewicht en de meegeleverde tas is hij ook uitermate geschikt voor mobiel gebruik – hij kan snel en gemakkelijk worden ingeklapt en meegenomen.

Technische gegevens	
Materiaal bekleding	Kunstleer
Vulling	Schuim
Maximaal draagvermogen	225 kg

Constructie van het apparaat:

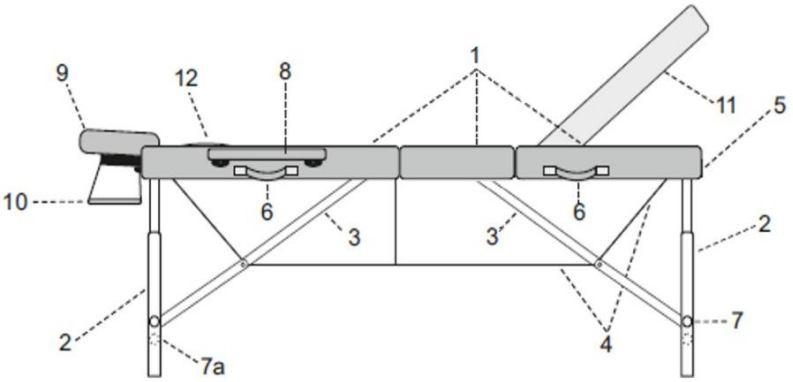

1. Tafelbladen
2. Poten
3. Steunen voor het tafelblad
4. Kabelspanning
5. Kofferslot
6. Transportgrepen
7. Schroeven / pennen voor hoogteverstelling 7a. Extra schroeven
8. Armsteunen
9. Hoofdsteun
10. Armsteun
11. Verstelbaar tafelblad
12. Afdekking voor gezichtsopening

Montagehandleiding

1. In opgevouwen toestand lijkt de tafel op een koffer. Open de ritsen en klap de tafelbladen open
2. Haal de accessoires eruit (armleuningen, hoofdsteun en schouderplank)
3. Zet de poten aan de buitenkant van de tafel

4. Zet de tafel op de poten en druk hem vast op de verbinding van de tafelbladen
5. Controleer de spanning van de kabel
6. Stel de gewenste hoogte van het tafelblad in volgens de onderstaande instructies
7. Schuif de armleuningen in de openingen aan de zijkant van de tafel

8. Bevestig het kussen aan het hoofdeinde met klittenband en schuif het hoofdeinde vervolgens in de openingen aan de bovenkant van het bed. Gebruik de vergrendeling om het hoofdeinde in de gewenste positie vast te zetten.

De schouderplank kan op twee manieren worden bevestigd

Hoogteverstelling:

1	2	3	Tafels	Beschrijving van de werkzaamheden
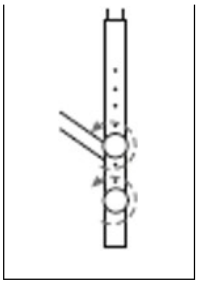	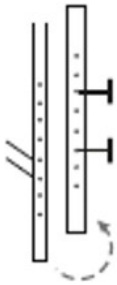		Houten	1. Draai de schroeven los waarmee de steunen aan de tafelpoten zijn bevestigd. 2. Stel de steunen in op de door u gewenste hoogte. 3. Draai de schroeven vast.
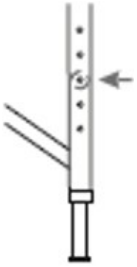	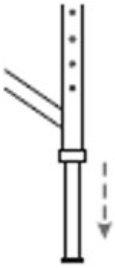	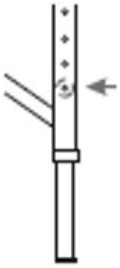	Aluminium	1. Druk de vergrendelingspen in. 2. Zet de steun voor het werkblad in de gewenste positie. 3. Pas het gat aan de pen aan.

Verstelling van de rugleuning:

- Nadat je de gesp aan het uiteinde van de tafel (aan de tegenovergestelde kant van de hoofdsteun) hebt geopend, kun je de rugleuning omhoog zetten en in de gewenste stand zetten.
- Sluit de gesp weer nadat u de rugleuning hebt ingesteld.

Let op

- Voordat u de patiënt neerlegt, moet u ervoor zorgen dat de buitenste poten correct zijn geplaatst en dat de kabels in goede staat verkeren en goed zijn gespannen.
- Het maximale draagvermogen van de massagetafel is 225 kg.

Aanbevelingen:

1. De tafel is bedoeld voor gebruik binnenshuis.
2. Het is verboden de tafel te verplaatsen wanneer deze belast is.
3. Het is verboden om met een sprong op de tafel te springen, en ook om te gaan zitten, te knielen of zich direct tegen de hoofdsteun en armleuningen te leunen.
4. De tafel mag uitsluitend in ingeklapte toestand en met vergrendeld slot worden vervoerd.
5. Let bij het inklappen van de tafel op de plaatsing van de kabels. De kabels mogen niet bekneld raken.
6. De tafel moet worden gebruikt en opgeborgen uit de buurt van directe bronnen van vuur en warmte.
7. Bij correct gebruik gaat de tafel jarenlang mee zonder storingen.
8. Schade die ontstaat door het niet opvolgen van bovenstaande aanwijzingen, vormt geen grond voor een klacht.

Afmetingen van het apparaat

Afmetingen in opgevouwen toestand 93 x 60 x 15 cm

Reiniging en onderhoud:

Om het product in goede staat te houden en een zo lang mogelijke levensduur te garanderen, dient het regelmatig te worden gereinigd en onderhouden.

- Oppervlak van het bed – gebruik een schone, zachte doek. U kunt een kleine hoeveelheid speciaal reinigings- en impregneermiddel voor kunstleer gebruiken.
- Oppervlakken van hout of multiplex moeten worden gereinigd met een zachte, licht vochtige doek en vervolgens grondig worden gedroogd. Gebruik geen chemische middelen.

Let op!

Hout is een natuurlijk materiaal en kan variaties vertonen in de jaarringen, de kleurschakeringen
en de aanwezigheid van natuurlijke elementen zoals strepen of vlekjes. Dit zijn geen gebreken van het product – integendeel, ze getuigen van de authenticiteit en natuurlijke herkomst ervan. Dergelijke kenmerken vormen geen grond voor een klacht.

Veiligheidsmaatregelen:

1. Het apparaat is professionele apparatuur voor gebruik in schoonheidssalons. Door het apparaat uitsluitend door gekwalificeerd schoonheidspersoneel te laten bedienen, kunnen ongewenste effecten tijdens de behandeling worden voorkomen.
2. Het apparaat mag niet worden gedemonteerd en er mogen geen pogingen worden ondernomen om het voor andere doeleinden te gebruiken dan aangegeven in deze gebruiksaanwijzing. Alle onderhouds- en reparatiewerkzaamheden mogen uitsluitend worden uitgevoerd door een medewerker van een erkende servicepartner (het bedrijf ACTIVESHOP Sp. z o.o.).
3. Het apparaat mag niet worden geïnstalleerd of bediend in de buurt van vloeistoffen, natte plaatsen of met natte handen. Zorg ervoor dat er geen vloeistoffen in het apparaat terechtkomen.
4. Haal onmiddellijk de stekker uit het stopcontact en neem contact op met de geautoriseerde service van ACTIVESHOP Sp. z o.o. in de volgende gevallen: a) er is vloeistof in het apparaat terechtgekomen, b) het apparaat verspreidt een vreemde geur, rook of maakt vreemde geluiden, c) het netsnoer is beschadigd, d) het apparaat is omgevallen of de behuizing is beschadigd.
5. Leg geen voorwerpen op de kabels. Installeer het apparaat niet op plaatsen waar iemand op het netsnoer kan trappen.
6. Haal om veiligheidsredenen de stekker uit het stopcontact telkens wanneer u klaar bent met het gebruik van het apparaat.
7. Plaats geen vreemde voorwerpen in het apparaat. Mocht er toch een vreemd voorwerp in terechtkomen, trek dan de stekker uit het stopcontact en neem contact op met de distributeur of de fabrikant.
8. Plaats het apparaat niet op een onstabiele kar, plank of voertuig. Bij een val kan het apparaat beschadigd raken.
9. Om de opgegeven levensduur van het apparaat te garanderen, wordt aanbevolen om een minuut te wachten voordat u de aan/uit-knop opnieuw indrukt (tussen het in- en uitschakelen en vice versa).
10. De voeding moet voldoen aan de specificaties op het typeplaatje. Anders bestaat het risico op een onjuiste werking van het apparaat, beschadiging of zelfs brand.

LET OP

1. Neem bij beschadiging van het netsnoer of andere storingen contact op met een erkende reparateur – zo voorkomt u gevaar.
2. Dit apparaat mag worden gebruikt door kinderen van ten minste 8 jaar oud, door personen met beperkte fysieke of mentale capaciteiten, en door personen die niet bekend zijn met de werking van dit apparaat, mits zij onder toezicht staan of instructies hebben gekregen over het juiste en veilige gebruik en de daarmee samenhangende risico's begrijpen.
3. Laat het apparaat niet onbeheerd achter wanneer er kinderen of personen in de buurt zijn die onvoldoende kennis hebben over het gebruik ervan.
4. Het apparaat is niet bedoeld als speelgoed voor kinderen. Laat kinderen niet met het apparaat spelen.
5. Dit elektrische apparaat is geen speelgoed. Onjuist gebruik van of contact met het kan een risico voor de gezondheid vormen of tot de dood leiden; gebruik en bewaar het apparaat daarom buiten het bereik van kinderen.

Afvoer van het apparaat

Ter bescherming van het milieu en in overeenstemming met Richtlijn 2012/19/EG betreffende afgedankte elektrische en elektronische apparatuur, moeten afgedankte elektrische apparaten gescheiden worden ingezameld en worden ingeleverd bij inzamelpunten voor afgedankte elektronische en elektrische apparatuur. Houd u aan de voorschriften voor het weggooien van dit soort apparatuur en deze niet in de huisvuilcontainers te gooien.

Aan het einde van hun levensduur bevatten deze apparaten nog steeds waardevolle, recyclebare onderdelen. Breng ze daarom voor recycling naar de juiste inzamelpunten of naar ACTIVESHOP Sp. z o.o.

Opslag en transport

Het apparaat mag uitsluitend worden vervoerd bij temperaturen tussen (–)20 °C en (+)40 °C
in de originele verpakking. Het moet worden opgeslagen in een goed geventileerde ruimte met een relatieve vochtigheid van maximaal 90%. Bedrijfstemperatuur van (+)10 °C tot (+)40 °C. Tijdens processen
Tijdens opslag en transport mag het apparaat niet worden gegooid of laten vallen, noch worden blootgesteld aan mechanische schokken of weersinvloeden.